makita®

GB	Cordless Power Planer	Instruction Manual
F	Rabot électrique sans fil	Manuel d'instructions
D	Akku-Hobel	Betriebsanleitung
I	Piallatrice a batteria	Istruzioni per l'uso
NL	Accu-schaaf	Gebruiksaanwijzing
E	Cepillo a batería	Manual de instrucciones
P	Plaina eléctrica portátil	Manual de instruções
DK	Kabelfri falshøvl	Brugsanvisning
S	Sladdlös elhandhyvel	Bruksanvisning
N	Batteridrevet høvelmaskin	Bruksanvisning
SF	Akkukäyttöinen höyläkone	Käyttöohje
GR	Ασύρματη Μηχανή Πλαναρίσματος	Οδηγίες χρήσεως

1051D

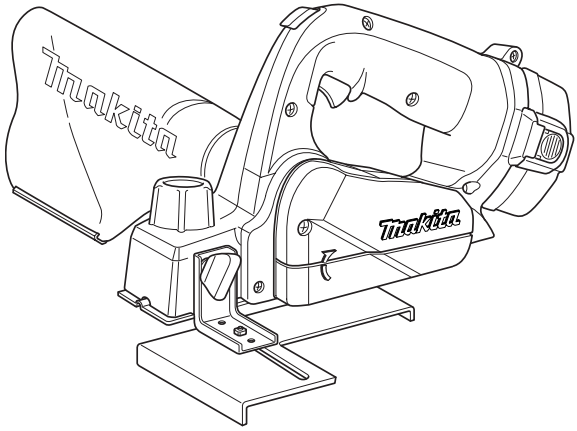

DZ	—	—	—
DWA	Ni-Cd 2.0 Ah	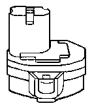	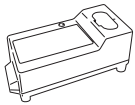
DWD	Ni-MH 2.6 Ah		
DWF	Ni-MH 3.0 Ah		

Extra

DWAE/DWDE/DWFE ... + 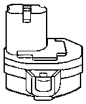

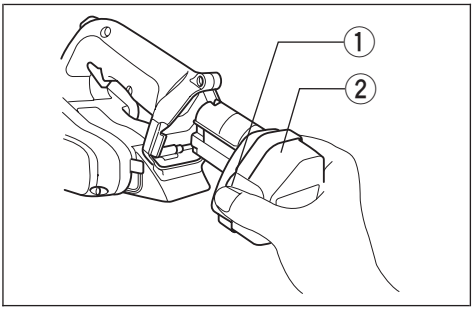

1

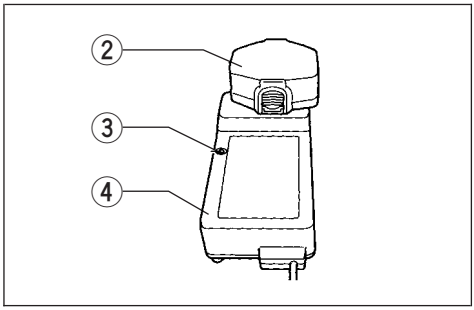

2

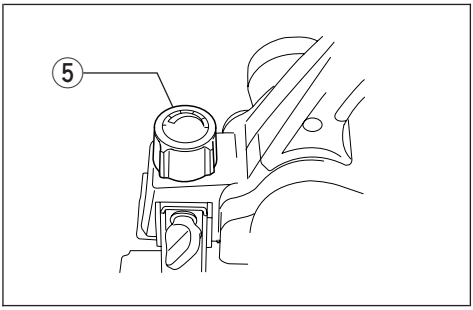

3

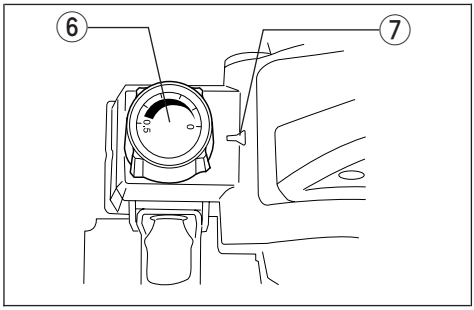

4

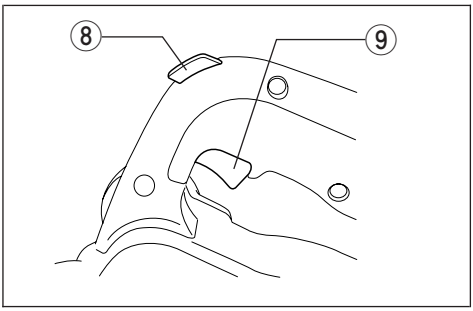

5

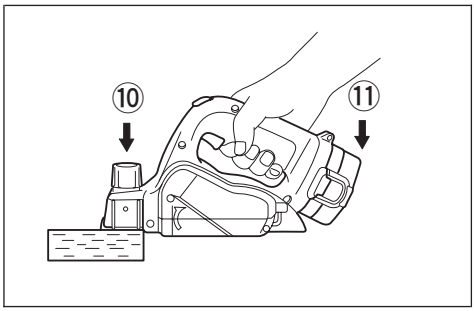

6

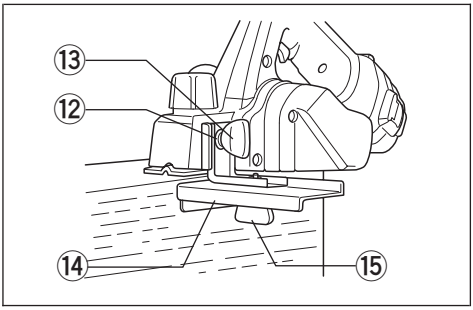

7

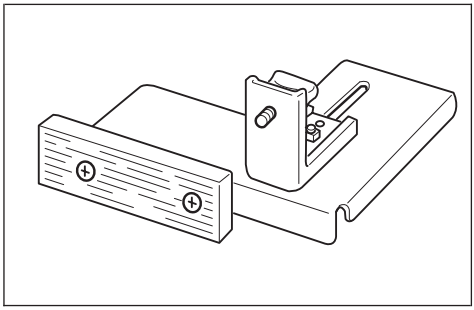

8

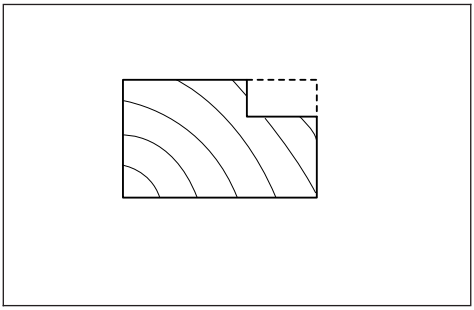

9

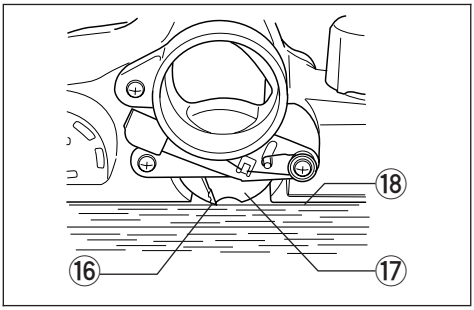

10

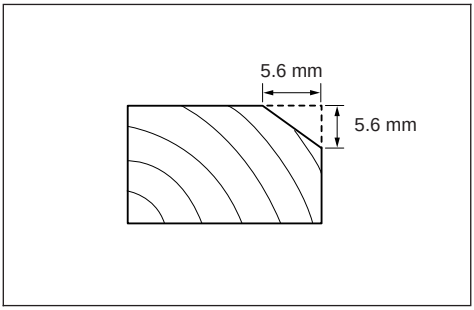

11

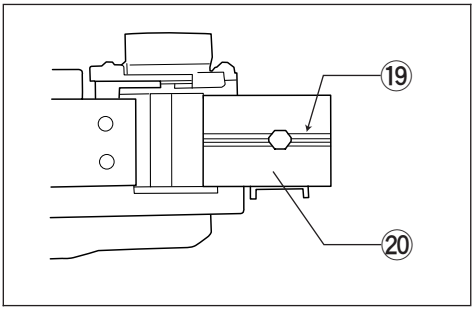

12

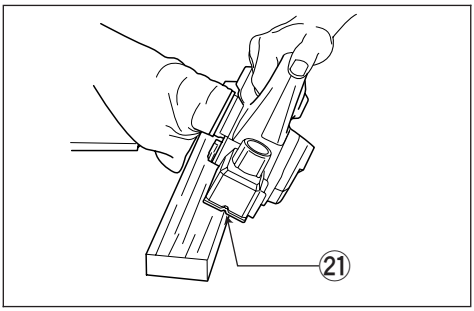

13

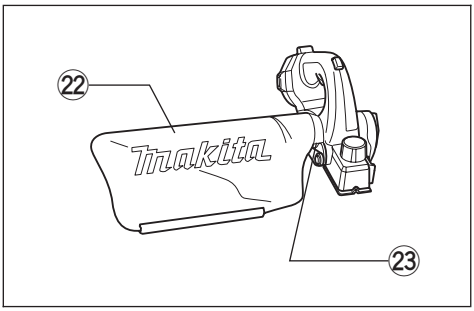

14

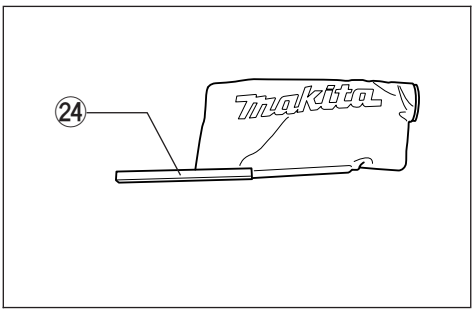

15

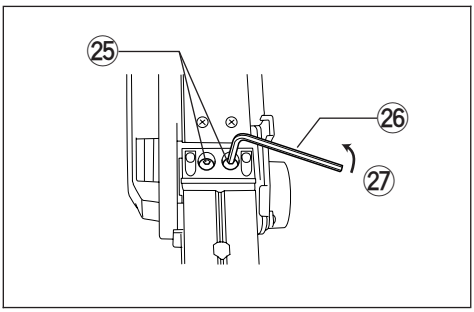

16

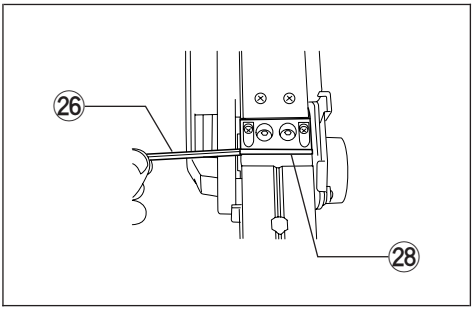

17

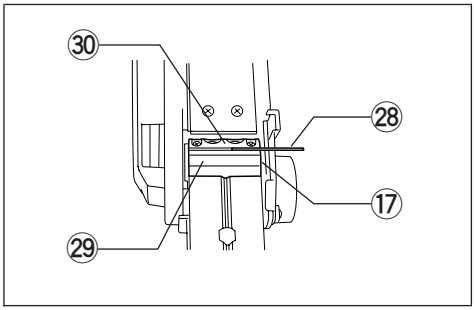

18

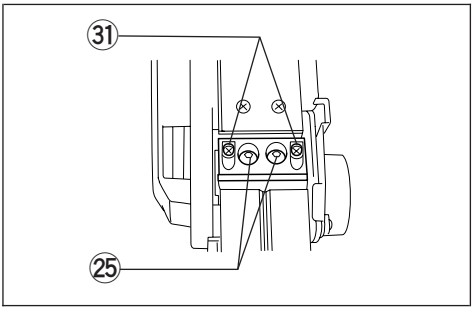

19

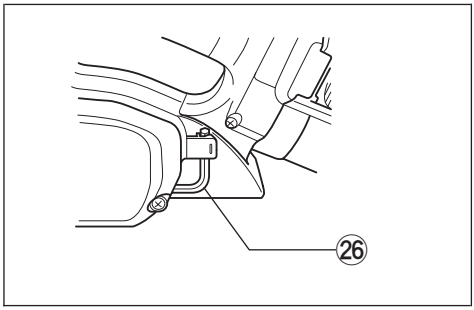

20

ENGLISH

Explanation of general view

① Button
② Battery cartridge
③ Charging light
④ Fast charger
⑤ Knob
⑥ Scale
⑦ Pointer
⑧ Lock-off button
⑨ Switch trigger
⑩ Start
⑪ End
⑫ Washer
⑬ Thumb screw (A)
⑭ Edge fence (Guide rule)
⑮ Thumb screw (B)
⑯ Blade edge
⑰ Side of drum
⑱ Cutting line
⑲ "V" groove
⑳ Front base
㉑ Align "V" groove with edge of workpiece
㉒ Dust bag
㉓ Nozzle
㉔ Fastener
㉕ Installation bolts
㉖ Hex wrench
㉗ Loosen (counterclockwise)
㉘ Planer blade
㉙ Drum
㉚ Drum cover
㉛ Pan head screws

SPECIFICATIONS

Model	**1051D**
Capacities	
Planing width	50 mm
Planing depth	0.5 mm
Shiplapping (rabbeting) depth	15 mm
No load speed (min^{-1})	9,000
Overall length	297 mm
Net weight	2.2 kg
Rated voltage	D.C. 14.4 V

- Due to our continuing program of research and development, the specifications herein are subject to change without notice.
- Note: Specifications may differ from country to country.

Safety hints

For your own safety, please refer to the enclosed safety instructions.

IMPORTANT SAFETY INSTRUCTIONS FOR CHARGER & BATTERY CARTRIDGE

ENC001-2

1. **SAVE THESE INSTRUCTIONS — This manual contains important safety and operating instructions for battery charger.**
2. **Before using battery charger, read all instructions and cautionary markings on (1) battery charger, (2) battery, and (3) product using battery.**
3. **CAUTION — To reduce risk of injury, charge only MAKITA type rechargeable batteries. Other types of batteries may burst causing personal injury and damage.**
4. **Do not expose charger to rain or snow.**
5. **Use of an attachment not recommended or sold by the battery charger manufacturer may result in a risk of fire, electric shock, or injury to persons.**
6. **To reduce risk of damage to electric plug and cord, pull by plug rather than cord when disconnecting charger.**
7. **Make sure cord is located so that it will not be stepped on, tripped over, or otherwise subjected to damage or stress.**
8. **Do not operate charger with damaged cord or plug — replace them immediately.**
9. **Do not operate charger if it has received a sharp blow, been dropped, or otherwise damaged in any way; take it to a qualified serviceman.**
10. **Do not disassemble charger or battery cartridge; take it to a qualified serviceman when service or repair is required. Incorrect reassembly may result in a risk of electric shock or fire.**
11. **To reduce risk of electric shock, unplug charger from outlet before attempting any maintenance or cleaning. Turning off controls will not reduce this risk.**
12. **The battery charger is not intended for use by young children or infirm persons without supervision.**
13. **Young children should be supervised to ensure that they do not play with the battery charger.**

ADDITIONAL SAFETY RULES FOR CHARGER & BATTERY CARTRIDGE

1. **Do not charge battery cartridge when temperature is BELOW 10°C (50°F) or ABOVE 40°C (104°F).**
2. **Do not attempt to use a step-up transformer, an engine generator or DC power receptacle.**
3. **Do not allow anything to cover or clog the charger vents.**
4. **Always cover the battery terminals with the battery cover when the battery cartridge is not used.**
5. **Do not short the battery cartridge:**
   (1) Do not touch the terminals with any conductive material.
   (2) Avoid storing battery cartridge in a container with other metal objects such as nails, coins, etc.
   (3) Do not expose battery cartridge to water or rain.
   A battery short can cause a large current flow, overheating, possible burns and even a breakdown.
6. **Do not store the tool and battery cartridge in locations where the temperature may reach or exceed 50°C (122°F).**

7. **Do not incinerate the battery cartridge even if it is severely damaged or is completely worn out. The battery cartridge can explode in a fire.**
8. **Be careful not to drop, shake or strike battery.**
9. **Do not charge inside a box or container of any kind. The battery must be placed in a well ventilated area during charging.**

ADDITIONAL SAFETY RULES FOR TOOL

ENB043-1

1. **Be aware that this tool is always in an operating condition, because it does not have to be plugged into an electrical outlet.**
2. **Rags, cloth, cord, string and the like should never be left around the work area.**
3. **Avoid cutting nails. Inspect for and remove all nails from the workpiece before operation.**
4. **Use only sharp blades. Handle the blades very carefully.**
5. **Be sure the blade installation bolts are securely tightened before operation.**
6. **Hold the tool firmly with both hands.**
7. **Keep hands away from rotating parts.**
8. **Before using the tool on an actual workpiece, let it run for a while. Watch for vibration or wobbling that could indicate poor installation or a poorly balanced blade.**
9. **Make sure the blade is not contacting the workpiece before the switch is turned on.**
10. **Wait until the blade attains full speed before cutting.**
11. **Keep at least 200 mm away from the tool at all times.**
12. **Always switch off and wait for the blades to come to a complete stop before any adjusting.**
13. **Never stick your finger into the chip chute. Chute may jam when cutting damp wood. Clean out chips with a stick.**
14. **Do not leave the tool running. Operate the tool only when hand-held.**
15. **When leaving the planer, switch off and set it with the front base up on a wooden block, so that the blades do not contact anything.**
16. **Always change both blades or covers on the drum, otherwise the resulting imbalance will cause vibration and shorten tool life.**
17. **Wait for complete run-down before putting the tool aside.**
18. **Use only Makita blades specified in this manual.**

SAVE THESE INSTRUCTIONS.

OPERATING INSTRUCTIONS

Installing or removing battery cartridge (Fig. 1)

- Always switch off the tool before insertion or removal of the battery cartridge.
- To remove the battery cartridge, withdraw it from the tool while pressing the buttons on both sides of the cartridge.
- To insert the battery cartridge, align the tongue on the battery cartridge with the groove in the housing and slip it into place. Always insert it all the way until it locks in place with a little click. If not, it may accidentally fall out of the tool, causing injury to you or someone around you.
- Do not use force when inserting the battery cartridge. If the cartridge does not slide in easily, it is not being inserted correctly.

Charging (Fig. 2)

Your new battery cartridge is not charged. You will need to charge it before use. Use the fast charger Model DC1411 to charge the battery cartridge.

Plug the fast charger into the proper AC voltage source. The charging light will flash in green color. Insert the battery cartridge so that the plus and minus terminals on the battery cartridge are on the same sides as their respective markings on the fast charger. Insert the cartridge fully into the port so that it rests on the charger port floor. When the battery cartridge is inserted, the charging light color will change from green to red and charging will begin. The charging light will remain lit steadily on red during charging. When the charging light color changes from red to green, the charging cycle is complete. Refer to the table below for the charging time. If you leave the battery cartridge in the charger after the charging cycle is complete, the charger will switch into its ‘‘trickle charge (maintenance charge)’’ mode which will last approximately 24 hours. After charging, unplug the charger from the power source.

Battery type	Capacity (mAh)	Number of cells	Charging time
1422	2,000	12	Approx. 60 min.
1434	2,600	12	Approx. 75 min.
1435	3,000	12	Approx. 90 min.

CAUTION:
- The fast charger Model DC1411 is for charging Makita battery cartridge. Never use it for other purposes or for other manufacturer's batteries.
- When you charge a new battery cartridge or a battery cartridge which has not been used for a long period of time, it may not accept a full charge. This is a normal condition and does not indicate a problem. You can recharge the battery cartridge fully after discharging it completely and recharging a couple of times.
- If you charge a battery cartridge from a just-operated tool or a battery cartridge which has been left in a location exposed to direct sunlight or heat for a long time, the charging light may flash in red color. If this occurs, wait for a while. Charging will begin after the battery cartridge cools. The battery cartridge will cool faster if you remove the battery cartridge from the fast charger.
- If the charging light flashes alternately in green and red color, a problem exists and charging is not possible. The terminals on the charger or battery cartridge are clogged with dust or the battery cartridge is worn out or damaged.
- If you wish to charge two battery cartridges, allow 15 minutes between chargings on the fast charger.

Trickle charge (Maintenance charge)

If you leave the battery cartridge in the charger to prevent spontaneous discharging after full charge, the charger will switch into its "trickle charge (maintenance charge)" mode and keep the battery cartridge fresh and fully charged.

Tips for maintaining maximum battery life

1. Charge the battery cartridge before completely discharged.
   Always stop tool operation and charge the battery cartridge when you notice less tool power.
2. Never recharge a fully charged battery cartridge.
   Overcharging shortens the battery service life.
3. Charge the battery cartridge with room temperature at 10°C – 40°C (50°F – 104°F).
   Let a hot battery cartridge cool down before charging it.
4. Charge the Nickel Metal Hydride battery cartridge when you do not use it for more than six months.

Adjusting depth of cut (Fig. 3 & 4)

The depth of cut can be adjusted in 0.1 mm increments within a range of 0 − 0.5 mm. Turn the knob on the front of the tool until the pointer is aligned with the desired cutting depth on the scale.

CAUTION:
The knob can be turned beyond the 0.5 mm graduation. However, do not operate the tool with a depth of cut more than 0.5 mm. The motor may be burned out or the battery cartridge may be damaged.

Switch action (Fig. 5)

CAUTION:
Before inserting the battery cartridge into the tool, always check to see that the switch trigger actuates properly and returns to the "OFF" position when released.

To prevent the switch trigger from being accidentally pulled, a lock-off button is provided.
To start the tool, depress the lock-off button and pull the switch trigger. Release the switch trigger to stop.

Planing operation (Fig. 6)

First, rest the tool front base flat upon the workpiece surface without the blades making any contact. Switch on and wait until the blades attain full speed. Then move the tool gently forward. Apply pressure on the front of tool at the start of planing, and at the back at the end of planing. Planing will be easier if you incline the workpiece which is suitably clamped, so that you can plane somewhat downhill.
The speed and depth of cut determine the kind of finish. The power planer keeps cutting at a speed that ensures that wood chips do not cause the planer to jam. For rough cutting, the depth of cut can be increased, while for a good finish you should reduce the depth of cut and advance the tool more slowly.

Edge fence (Guide rule) (Fig. 7)

Use the edge fence when shiplapping (rabbeting) or cutting workpieces nearly 50 mm wide. Install the edge fence on the tool and secure it with the washer and thumb screw (A). Loosen the thumb screw (B) and adjust the edge fence until it comes in contact with the side of the workpiece. Then tighten the thumb screw (B) securely.

You may wish to add to the length of the fence by attaching an extra piece of wood. Convenient holes are provided in the fence for this purpose. **(Fig. 8)**

Shiplapping (Rabbeting)

To make a stepped cut as shown in **Fig. 9**, use the edge fence (guide rule). **(Fig. 9)**
Draw a cutting line on the workpiece. Align the blade edge with the cutting line. **(Fig. 10)**
Then adjust the edge fence as explained in the "Edge fence" section. When planing, move the tool with the edge fence flush with the side of the workpiece. Otherwise uneven planing may result.
Max. shiplapping (rabbeting) depth is 15 mm.

CAUTION:
Before shiplapping, adjust the blade so that the end protrudes slightly from the side of the drum.

Chamfering (Fig. 11, 12 & 13)

To make a cut as shown in **Fig. 11**, align the "V" groove in the front base with the edge of the workpiece and plane it as shown in **Fig. 13**. It chamfers up to 5.6 mm in a single pass.

Dust bag (Fig. 14 & 15)

Install the dust bag on the nozzle of the tool. When installing it, push the bag's entry port toward the nozzle as far as it will go to prevent it from comming off during operation.
For the best results, empty the dust bag when it becomes about half full. Remove the dust bag from the tool and pull out the fastener.

NOTE:
If you connect a Makita vacuum cleaner Model 406 to this tool, more efficient and cleaner operations can be performed.

Removing or installing planer blades

CAUTION:
- Always be sure that the tool is switched off and the battery cartridge is removed before removing or installing the blades.
- Handle the blades very carefully. Use gloves or rags to protect your fingers or hands when removing or installing the blades.

To remove the blades, first loosen the two installation bolts one turn counterclockwise with the hex wrench provided. **(Fig. 16)**
Push the blade from the belt side with the hex wrench. **(Fig. 17)**
Remove the other blade in the same manner.
To install the blades, first clean out all chips or foreign matter adhering to the drum or blades. Insert the blade between the drum and the drum cover from the side opposite the belt so that the blade end will protrude slightly from the side of the drum. Tighten the two installation bolts securely with the hex wrench provided. **(Fig. 18)**

CAUTION:
Use only the Makita hex wrench provided to remove or install the blades. Failure to do so may result in overtightening or insufficient tightening of the installation bolts. This could cause an injury.

Blade height adjustment (Fig. 19)

Blade height adjustment is usually not necessary. However, if you notice that the blade edge is below the level of the rear base or protrudes too far from the rear base, proceed as follows.
Loosen the two installation bolts. Turn the pan head screws clockwise to retract the blade or counterclockwise to protrude it. After adjusting the blade height, tighten the two installation bolts securely.

Hex wrench storage (Fig. 20)

When not in use, the hex wrench can be conveniently stored as shown in **Fig. 20**.

MAINTENANCE

CAUTION:
Always be sure that the tool is switched off and the battery cartridge is removed before carrying out any work on the tool.

To maintain product safety and reliability, repairs, maintenance or adjustment should be carried out by a Makita Authorized Service Center.

GUARANTEE

We guarantee Makita tools in accordance with statutory/country-specific regulations. Damage attributable to normal wear and tear, overload or improper handling will be excluded from the guarantee. In case of complaint, please send the tool, undismantled, with the enclosed GUARANTEE CERTIFICATE, to your dealer or the Makita Service Center.

Descriptif

① Touche
② Batterie
③ Témoin de charge
④ Chargeur rapide
⑤ Bouton
⑥ Echelle
⑦ Pointeur
⑧ Bouton de déverrouillage
⑨ Gâchette
⑩ Début
⑪ Fin
⑫ Rondelle
⑬ Ecrou à oreilles (A)
⑭ Garde latérale (règle guide)
⑮ Ecrou à oreilles (B)
⑯ Bord du fer
⑰ Côté du tambour
⑱ Ligne de coupe
⑲ Encoche en "V"
⑳ Semelle avant
㉑ Aligner l'encoche en "V" sur le bord de la pièce.
㉒ Sac à poussière
㉓ Bec
㉔ Pièce de fixation
㉕ Boulons de maintien
㉖ Clé hexagonale
㉗ Desserrer (vers la gauche)
㉘ Fer du rabot
㉙ Tambour
㉚ Plaque de tambour
㉛ Vis Phillips

SPECIFICATIONS

Modèle	**1051D**
Capacités	
Largeur de rabotage	50 mm
Profondeur de rabotage	0,5 mm
Profondeur de polissage d'angle (feuillure)	15 mm
Vitesse à vide (min^{-1})	9 000
Longueur totale	297 mm
Poids net	2,2 kg
Tension nominale	14,4 V CC

- Etant donné l'évolution constante de notre programme de recherche et de développement, les spécifications contenues dans ce manuel sont sujettes à modification sans préavis.
- Note : Les spécifications peuvent varier suivant les pays.

Consignes de sécurité

Pour votre propre sécurité, reportez-vous aux consignes de sécurité qui accompagnent l'outil.

CONSIGNES DE SECURITE IMPORTANTES POUR LE CHARGEUR ET LES BATTERIES

1. **CONSERVEZ CES INSTRUCTIONS — Ce manuel renferme des consignes de sécurité et d'utilisation importantes pour le chargeur de batterie.**
2. **Avant d'utiliser le chargeur de batterie, lisez toutes les étiquettes d'instruction et de précaution apposées sur (1) le chargeur de batterie, sur (2) la batterie et sur (3) le produit utilisant la batterie.**
3. **ATTENTION — Pour réduire tout risque de blessure, ne rechargez que des batteries rechargeables MAKITA de type rechargeable. Les autres types de batterie pourraient exploser et provoquer des blessures ou des dommages.**
4. **N'exposez par le chargeur à la pluie ni à la neige.**
5. **L'utilisation d'un accessoire non recommandé ou non vendu par le fabricant du chargeur de batterie risque de provoquer un feu, une décharge électrique ou des blessures.**
6. **Pour réduire tout risque de dommage de la fiche et du cordon électrique, débranchez le cordon du chargeur en tirant sur la fiche.**
7. **Vérifiez que le cordon est placé de façon que personne ne puisse marcher dessus, se prendre les pieds dedans, ni l'endommager ou le soumettre à des contraintes.**
8. **N'utilisez pas le chargeur si son cordon ou sa fiche sont endommagés — remplacez-les immédiatement.**
9. **N'utilisez pas le chargeur s'il a reçu un coup, s'il est tombé ou endommagé de toute autre manière ; apportez-le à un réparateur qualifié.**
10. **Ne démontez pas le chargeur ni la batterie ; si un entretien ou des réparations sont nécessaires, apportez-les à un réparateur qualifié. Un remontage incorrect pourrait provoquer une décharge électrique ou un feu.**
11. **Pour réduire tout risque de décharge électrique, débranchez le chargeur de la prise secteur avant tout entretien ou nettoyage. Il ne suffit pas de couper les commandes.**
12. **La batterie ne doit pas être utilisée sans surveillance par des enfants ou des personnes handicapées.**
13. **Les jeunes enfants devraient être surveillés pour s'assurer qu'ils ne jouent pas avec la batterie.**

CONSIGNES DE SECURITE SUPPLEMENTAIRES POUR LE CHARGEUR ET LES BATTERIES

1. **Ne rechargez pas la batterie si la température est INFERIEURE à 10°C ou SUPERIEURE à 40°C.**
2. **N'essayez pas d'utiliser un transformateur élévateur, un groupe électrogène ou une prise de courant continu.**
3. **Veillez à ce que rien ne recouvre ni n'obstrue les évents du chargeur.**
4. **Recouvrez toujours les bornes de la batterie avec le cache de la batterie lorsque vous ne vous servez pas de la batterie.**

5. **Ne court-circuitez pas la batterie :**
   (1) **Ne touchez pas les bornes avec un matériau conducteur.**
   (2) **Evitez de ranger la batterie dans un récipient renfermant d'autres objets métalliques, comme des clous, des pièces de monnaie, etc.**
   (3) **N'exposez pas la batterie à l'eau ni à la pluie.**
   Un court-circuit pourrait provoquer un fort débit de courant, une surchauffe, parfois des brûlures et même une panne.
6. **Ne rangez pas l'outil ni la batterie dans des endroits où la température risque d'atteindre ou de dépasser 50°C.**
7. **Ne jetez pas la batterie au feu, même si elle est gravement endommagée ou complètement hors d'usage. Elle pourrait exploser.**
8. **Veillez à ne pas faire tomber, secouer ni heurter la batterie.**
9. **N'effectuez pas la recharge à l'intérieur d'une boîte ou d'un récipient quel qu'il soit. La batterie devra se trouver dans un endroit bien aéré pendant la recharge.**

Protection de l'environnement (Pour la Suisse uniquement)

Afin de préserver l'environnement, rapportez la batterie usagée aux postes de ramassage officiel.

PRECAUTIONS SUPPLEMENTAIRES POUR L'OUTIL

1. **Ayez bien conscience que l'outil est constamment en état de marche, car il n'a pas à être raccordé au secteur.**
2. **Ne laissez jamais chiffons, vêtements, cordes, ficelles ou autres objets de ce genre autour de votre aire de travail.**
3. **Evitez de sectionner des clous ; retirez ceux-ci de la pièce à travailler avant de commencer.**
4. **N'utilisez que des fers bien aiguisés. Soyez très prudent lorsque vous manipulez les fers.**
5. **Avant de commencer, assurez-vous que les boulons de fixation des fers sont bien serrés.**
6. **Tenez votre outil fermement à deux mains.**
7. **Gardez les mains éloignées des pièces en mouvement.**
8. **Avant d'utiliser votre outil, faites-le tourner à vide quelques instants. Attention aux vibrations ou aux oscillations, signes probables d'une installation défectueuse ou d'un fer mal équilibré.**
9. **Assurez-vous que le fer ne touche pas la pièce à travailler avant que le contact ne soit mis.**
10. **Avant de commencer le rabotage, attendez que l'outil atteigne sa pleine vitesse.**
11. **Maintenez une distance minimale de 20 cm entre vous et la machine.**
12. **Avant tout réglage, coupez le contact et attendez l'arrêt complet des lames.**
13. **Ne mettez jamais le doigt dans l'éjecteur de copeaux. Celui-ci peut s'engorger si vous travaillez un bois humide. Dégagez les copeaux avec une tige de bois.**
14. **Ne faites fonctionner l'outil que lorsque vous l'avez en mains.**
15. **Quand vous reposez votre rabot, coupez le contact et posez-le la semelle avant en l'air, sur une pièce de bois, de façon à ne pas endommager les fers.**
16. **Changez toujours les deux fers ou les plaquettes en même temps, faute de quoi, il se produira un déséquilibre et des vibrations qui raccourciront la durée de service de l'outil.**
17. **Attendez le ralenti complet avant de mettre l'outil de côté.**
18. **N'utilisez que des fers Makita spécifiés dans ce manuel.**

CONSERVEZ CES INSTRUCTIONS.

MODE D'EMPLOI

Installation et retrait de la batterie (Fig. 1)

- Débranchez toujours l'outil avant d'installer ou de retirer la batterie.
- Pour enlever la batterie, sortez-la de l'outil en appuyant sur les boutons placés de chaque côté de la batterie.
- Pour insérer la batterie, alignez la languette de la batterie sur la rainure du logement, et glissez la batterie jusqu'à ce qu'elle se verrouille dans un déclic. Sinon, la batterie risque de tomber accidentellement, ce qui pourrait vous blesser, vous ou d'autres personnes alentour.
- Ne forcez jamais quand vous introduisez la batterie. Si la batterie ne rentre pas aisément, c'est que vous ne l'insérez pas correctement.

Recharge (Fig. 2)

La nouvelle batterie n'est pas chargée. Vous devrez donc la recharger avant de pouvoir l'utiliser. Pour cela, utilisez le chargeur rapide modèle DC1411.
Branchez le chargeur rapide dans une prise secteur de la tension voulue. Le témoin de charge clignote en vert. Introduisez la batterie de façon que les bornes positive et négative soient du même côté que leurs indications respectives sur le chargeur rapide lui-même. Enfoncez la batterie à fond dans l'orifice du chargeur de façon qu'elle repose bien à plat sur le fond de l'orifice. Lorsque la batterie est insérée, le témoin de charge passe du vert au rouge et la recharge commence. Le témoin de charge demeurera constamment allumé en rouge durant la charge. Quand le témoin de charge passe du rouge au vert, le cycle de recharge est terminé. Les durées de recharge sont indiquées dans le tableau ci-dessous. Si vous laissez la batterie dans le chargeur lorsque le cycle de recharge est terminé, le chargeur passe en mode de ''charge de compensation (charge d'entretien)'', qui dure environ 24 heures. Après la recharge, débranchez le chargeur de la prise secteur.

Type de batterie	Capacité (mAh)	Nombre d'accus	Durée de recharge
1422	2 000	12	Environ 60 mn
1434	2 600	12	Environ 75 mn
1435	3 000	12	Environ 90 mn

ATTENTION :
- Le chargeur rapide modèle DC1411 est conçu pour la recharge des batteries Makita. Ne l'utilisez jamais à d'autres fins ni pour des batteries d'autres marques.
- Quand vous chargez une batterie neuve ou une batterie qui n'a pas été utilisée pendant longtemps, il se peut qu'elle ne se recharge pas complètement. Ceci est normal. Vous pourrez recharger la batterie complètement après l'avoir déchargée puis rechargée deux ou trois fois de suite.
- Si vous rechargez la batterie d'un outil qui vient juste de fonctionner, ou une batterie qui est restée en plein soleil ou à la chaleur pendant longtemps, il se peut que le témoin de charge clignote en rouge. Dans ce cas, attendez quelques instants. La recharge commencera lorsque la batterie aura refroidi. La batterie refroidira plus vite si vous la sortez du chargeur.
- Si le témoin de charge clignote alternativement en vert puis en rouge, c'est qu'il y a un problème et que la recharge n'est pas possible. Les bornes du chargeur ou de la batterie sont recouvertes de poussière, ou la batterie est usée ou endommagée.
- Si vous voulez recharger deux batteries l'une après l'autre, attendez un quart d'heure entre les deux charges.

Charge de compensation (charge d'entretien)

Si vous laissez la batterie dans le chargeur pour éviter toute décharge spontanée après une recharge complète, le chargeur passe en mode de ''charge de compensation (charge d'entretien)'' pour maintenir la batterie fraîche et rechargée à plein.

Conseils pour obtenir la durée de service maximale de la batterie

1. Rechargez la batterie avant qu'elle ne soit complètement déchargée.
   Arrêtez toujours l'outil et rechargez la batterie quand vous remarquez que la puissance de l'outil diminue.
2. Ne rechargez jamais une batterie complètement chargée.
   Une surcharge réduira la durée de service de la batterie.
3. Rechargez la batterie à une température ambiante comprise entre 10°C et 40°C.
   Si la batterie est chaude, laissez-la refroidir avant de la recharger.
4. Rechargez la batterie à hydrure métallique de nickel lorsqu'elle reste inutilisée pour plus de six mois.

Réglage de la profondeur de rabotage (Fig. 3 et 4)

La profondeur de rabotage se règle par incréments de 0,1 mm dans une plage allant de 0 à 0,5 mm. Tournez le bouton à l'avant de l'outil jusqu'à ce que le pointeur soit aligné sur la profondeur de rabotage voulue sur l'échelle.

ATTENTION :
Il est possible de tourner le bouton au-delà de la graduation 0,5 mm. Cependant, n'utilisez pas l'outil à une profondeur de rabotage supérieure à 0,5 mm. Vous pourriez brûler le moteur ou endommager la batterie.

Interrupteur (Fig. 5)

ATTENTION :
Avant d'insérer la batterie dans l'outil, vérifiez toujours que la gâchette fonctionne correctement et qu'elle revient sur la position ''OFF'' quand vous la relâchez.

Pour éviter tout déclenchement accidentel de la gâchette, un bouton de sécurité a été prévu.
Pour démarrer l'outil, appuyez sur le bouton de sécurité et tirez sur la gâchette. Pour l'arrêter, relâchez la gâchette.

Comment raboter (Fig. 6)

Tout d'abord, faites reposer la semelle avant de l'outil sur la surface de la pièce à travailler, sans que les fers n'entrent en contact avec elle. Mettez le contact et attendez que les fers atteignent leur pleine vitesse. Puis, déplacez doucement l'outil vers l'avant. Appliquez une pression sur l'avant de l'outil en début de rabotage, puis sur l'arrière en fin de rabotage. Le rabotage se fera plus facilement si vous inclinez la pièce à travailler, celle-ci étant bien serrée, afin que vous puissiez raboter un peu vers le bas.
La qualité du fini dépend de la vitesse et de la profondeur de rabotage. Le rabot électrique maintient une vitesse de coupe qui assure qu'il ne se coincera pas à cause des copeaux. Pour la coupe brute, la profondeur de rabotage peut être augmentée, tandis que pour obtenir un bon fini, vous devez réduire la profondeur de rabotage et faire avancer l'outil plus lentement.

Garde latérale (règle guide) (Fig. 7)

Utilisez la garde latérale pour effectuer un polissage d'angle (feuillure) ou pour couper des pièces de près de 50 mm de largeur. Installez la garde latérale sur l'outil et fixez-la avec la rondelle et l'écrou à oreilles (A). Dévissez l'écrou à oreilles (B) et réglez la garde latérale jusqu'à ce qu'elle entre en contact avec le côté de la pièce. Puis, serrez l'écrou à oreilles (B) à fond.

Si vous désirez augmenter la portée du guide, en y fixant une pièce de bois supplémentaire, il suffit d'utiliser les trous percés à ces fins. **(Fig. 8)**

Polissage d'angle (feuillure)

Pour effectuer une découpe en gradin, comme indiqué à la **Fig. 9**, utilisez la garde latérale (règle guide). **(Fig. 9)**
Tracez la ligne de découpe sur la pièce. Alignez le bord du fer sur la ligne de découpe. **(Fig. 10)**
Puis, réglez la garde latérale comme expliqué à la section ''Garde latérale''. Pour raboter, déplacez l'outil avec la garde latérale au ras du côté de la pièce. Faute de quoi, vous risquez d'obtenir un rabotage inégal. La profondeur maximale de polissage d'angle (feuillure) est de 15 mm.

ATTENTION :
Avant un polissage d'angle, ajustez le fer afin que son extrémité dépasse légèrement du côté du tambour.

Chanfreinage (Fig. 11, 12 et 13)

Pour effectuer une coupe comme indiqué à la **Fig. 11**, alignez l'encoche en ''V'' de la semelle avant sur le bord de la pièce et rabotez comme indiqué à la **Fig. 13**. Vous pouvez chanfreiner jusqu'à 5,6 mm en une seule opération.

Sac à poussière (Fig. 14 et 15)

Installez le sac à poussière sur le bec de l'outil. Pour l'installer, poussez l'orifice du sac au maximum vers le bec pour qu'il ne risque pas de se détacher pendant le travail.
Pour obtenir les meilleurs résultats, videz le sac à poussière quand il est environ à moitié plein. Enlevez le sac à poussière de l'outil et retirez la pièce de fixation.

NOTE :
Si vous raccordez un aspirateur Makita modèle 406 à l'outil, vous obtiendrez un nettoyage plus efficace et plus propre.

Montage et démontage des fers

ATTENTION :
- Assurez-vous toujours que le contact est coupé et que la batterie est sortie avant de retirer ou d'installer les fers.
- Maniez les fers avec beaucoup de précaution. Utilisez des gants ou des chiffons pour vous protéger les doigts et les mains lors du retrait ou de l'installation des fers.

Pour retirer les fers, commencez par dévisser les deux boulons de maintien d'un tour vers la gauche avec la clé hexagonale fournie. **(Fig. 16)**
Dégagez le fer du côté de la bande en le poussant avec la clé hexagonale. **(Fig. 17)**
Retirez l'autre fer de la même manière.
Pour installer les fers, commencez par enlever tous les copeaux et les corps étrangers qui adhèrent au tambour ou aux fers. Insérez le fer entre le tambour et la plaque de tambour en procédant par le côté opposé, de façon que l'extrémité du fer ressorte légèrement du côté du tambour. Puis, serrez les deux boulons de maintien à fond avec la clé hexagonale fournie. **(Fig. 18)**

ATTENTION :
Pour monter et démonter les fers, utilisez exclusivement la clé hexagonale fournie par Makita. Sinon, les boulons de maintien risquent d'être trop ou pas assez serrés, ce qui pourrait provoquer des blessures.

Réglage de la hauteur des fers (Fig. 19)

Normalement, il n'est pas nécessaire de régler la hauteur des fers. Toutefois, si vous remarquez que le bord du fer se trouve en-dessous du niveau de la semelle arrière, ou au contraire qu'il dépasse trop de la semelle arrière, procédez comme suit :
Desserrez les deux boulons de maintien. Tournez les vis Phillips vers la droite pour rentrer le fer, ou vers la gauche pour le faire ressortir. Après avoir réglé la hauteur des fers, revissez les deux boulons de maintien à fond.

Rangement de la clé hexagonale (Fig. 20)

Lorsque vous ne vous servez pas de la clé hexagonale, vous pouvez la ranger comme indiqué à la **Fig. 20**, ce qui est très pratique.

ENTRETIEN

ATTENTION :
Assurez-vous toujours que l'outil est hors tension et que la batterie a été enlevée avant d'effectuer toute intervention sur l'outil.

Pour votre sécurité et la fiabilité du produit, les réparations, la maintenance de cet appareil doit être confiée à un Centre d'Entretien MAKITA.

GARANTIE

Les outils Makita sont garantis en accord avec les règlements et les lois de chaque pays. Les dommages imputables à une usure par détérioration naturelle, une surcharge ou une manipulation incorrecte ne sont pas couverts par la garantie. En cas de réclamation, envoyer l'outil, sans le démonter et avec le CERTIFICAT DE GARANTIE inclus, à son revendeur ou à un centre de réparation Makita.

Übersicht

① Entriegelungsknopf
② Akku
③ Ladekontrolleuchte
④ Ladegerät
⑤ Drehknopf
⑥ Skala
⑦ Zeiger
⑧ Verriegelungsknopf
⑨ Ein-Aus-Schalter
⑩ Stirn
⑪ Ferse
⑫ Unterlegscheibe
⑬ Flügelschraube (A)
⑭ Parallelanschlag (Führungslineal)
⑮ Flügelschraube (B)
⑯ Messerkante
⑰ Seite der Hobelwelle
⑱ Schnittlinie
⑲ V-Nut
⑳ Frontsohle
㉑ V-Nut auf Werkstückkante ausrichten
㉒ Staubsack
㉓ Absaugstutzen
㉔ Verschluß
㉕ Befestigungsschrauben
㉖ Inbusschlüssel
㉗ Lösen (entgegen dem Uhrzeigersinn)
㉘ Hobelmesser
㉙ Hobelwelle
㉚ Druckplatte
㉛ Flachkopfschrauben

TECHNISCHE DATEN

Modell	**1051D**
Arbeitsleistung	
Hobelbreite	50 mm
Hobeltiefe	0,5 mm
Falztiefe	15 mm
Leerlaufdrehzahl (min^{-1})	9 000
Gesamtlänge	297 mm
Nettogewicht	2,2 kg
Nennspannung	DC 14,4 V

- Wir behalten uns vor, Änderungen im Zuge der Entwicklung und des technischen Fortschritts ohne vorherige Ankündigung vorzunehmen.
- Hinweis: Die technischen Daten können von Land zu Land abweichen.

Sicherheitshinweise

Lesen und beachten Sie diese Hinweise, bevor Sie das Gerät benutzen.

WICHTIGE SICHERHEITSHINWEISE FÜR LADEGERÄT UND AKKU

1. **DIESE ANWEISUNGEN GUT AUFBEWAHREN — Diese Betriebsanleitung enthält wichtige Sicherheits- und Gebrauchsanweisungen für das Ladegerät.**
2. **Lesen Sie vor der Benutzung des Ladegerätes alle Anweisungen und Warnhinweise, die auf (1) Ladegerät, (2) Akku und (3) Akkugerät angebracht sind.**
3. **VORSICHT — Um die Verletzungsgefahr zu reduzieren, dürfen nur MAKITA-Akkus verwendet werden. Andere Akkutypen können platzen und Verletzungen oder Sachschäden verursachen.**
4. **Setzen Sie das Ladegerät weder Regen noch Schnee aus.**
5. **Die Verwendung von Zubehör, das nicht vom Ladegeräte-Hersteller empfohlen oder verkauft wird, kann einen Brand, elektrische Schläge oder Verletzungen verursachen.**
6. **Um Beschädigung des Netzsteckers und Netzkabels zu vermeiden, ziehen Sie beim Trennen des Ladegerätes vom Stromnetz nicht am Kabel, sondern nur am Stecker.**
7. **Verlegen Sie das Netzkabel so, daß niemand darauf tritt oder darüber stolpert, und daß es keinen sonstigen schädlichen Einflüssen oder Belastungen ausgesetzt wird.**
8. **Betreiben Sie das Ladegerät nicht mit einem beschädigten Netzkabel oder Netzstecker — beschädigte Teile sind unverzüglich auszuwechseln.**
9. **Betreiben Sie das Ladegerät nicht, wenn es starken Erschütterungen ausgesetzt, fallengelassen oder sonstwie beschädigt wurde. Bringen Sie es zu einem qualifizierten Kundendiensttechniker.**
10. **Versuchen Sie nicht, das Ladegerät oder den Akku zu zerlegen. Bringen Sie das Teil zu einem qualifizierten Kundendiensttechniker, wenn Wartungs- oder Reparaturarbeiten erforderlich sind. Falscher Zusammenbau kann die Ursache für elektrische Schläge oder einen Brand sein.**
11. **Um die Gefahr von elektrischen Schlägen auszuschließen, trennen Sie das Ladegerät vom Stromnetz, bevor Sie mit Wartungs- oder Reinigungsarbeiten beginnen. Das bloße Ausschalten des Gerätes bewirkt keine Verringerung dieser Gefahr.**
12. **Das Ladegerät sollte nicht von kleinen Kindern oder gebrechlichen Personen ohne Beaufsichtigung benutzt werden.**
13. **Kleine Kinder sollten beaufsichtigt werden, um sicherzugehen, daß sie nicht mit dem Ladegerät spielen.**

ZUSÄTZLICHE SICHERHEITSREGELN FÜR LADEGERÄT UND AKKU

1. **Laden Sie den Akku nicht bei Temperaturen UNTER 10°C oder ÜBER 40°C.**
2. **Das Ladegerät darf nicht an einen Aufwärtstransformator, Generator oder eine Gleichstrom-Steckdose angeschlossen werden.**
3. **Achten Sie darauf, daß die Lüftungsschlitze des Ladegerätes nicht abgedeckt oder blokkiert werden.**
4. **Decken Sie die Akkukontakte stets mit der Schutzkappe ab, wenn Sie den Akku nicht benutzen.**

5. **Der Akku darf nicht kurzgeschlossen werden:**
   (1) **Die Kontakte dürfen nicht mit leitfähigem Material berührt werden.**
   (2) **Lagern Sie den Akku nicht in einem Behälter zusammen mit anderen Metallgegenständen, wie z.B. Nägel, Münzen usw.**
   (3) **Setzen Sie den Akku weder Wasser noch Regen aus.**
   Ein Kurzschluß des Akkus verursacht starken Stromfluß, der Überhitzung, Verbrennungen und einen Defekt zur Folge haben kann.
6. **Lagern Sie Maschine und Akku nicht an Orten, an denen die Temperatur 50 °C erreichen oder überschreiten kann.**
7. **Versuchen Sie niemals, den Akku zu verbrennen, selbst wenn er stark beschädigt oder vollkommen verbraucht ist. Der Akku kann im Feuer explodieren.**
8. **Achten Sie darauf, daß der Akku nicht fallengelassen, Erschütterungen oder Stößen ausgesetzt wird.**
9. **Laden Sie den Akku niemals in einem Karton oder einem geschlossenen Behälter. Der Akku darf nur an einem gut belüfteten Ort geladen werden.**

Umweltschutz

Das Gerät ist mit einem Nickel-Cadmium-Akku ausgerüstet. Um eine umweltgerechte Entsorgung zu gewährleisten, bitten wir Sie, folgende Punkte zu beachten:

- Gemäß Europäischer Batterierichtlinie 91/157/EWG und nationaler Gesetzgebung (Batterieverordnung) muß der verbrauchte Akku bei einer öffentlichen Sammelstelle, bei Ihrem Makita Kundendienst oder Ihrem Fachhändler zum Recycling abgegeben werden.
- Werfen Sie den verbrauchten Akku nicht in den Hausmüll, ins Feuer oder ins Wasser.

(Nur für die Schweiz)

- Ihr Beitrag zum Umweltschutz: Bringen Sie bitte die gebrauchte Batterie an eine offizielle Sammelstelle zurück.

ZUSÄTZLICHE SICHERHEITSREGELN FÜR DIE MASCHINE

1. **Beachten Sie, daß diese Maschine stets betriebsbereit ist, da sie nicht erst an eine Netzsteckdose angeschlossen werden muß.**
2. **Putztücher, Kleidung, Anschlußleitungen, u. a. sollten nicht in der Nähe des Arbeitsplatzes liegen.**
3. **Prüfen Sie das Werkstück und entfernen Sie Nägel, Schrauben und andere Fremdkörper vor Arbeitsbeginn.**
4. **Verwenden Sie nur scharfe Hobelmesser. Behandeln Sie die Messer mit größter Sorgfalt.**
5. **Stellen Sie sicher, daß die Messerklemmschrauben vor Beginn der Arbeit fest angezogen sind.**
6. **Halten Sie die Maschine mit beiden Händen fest.**
7. **Halten Sie Ihre Hände nicht in die Nähe von rotierenden Teilen.**
8. **Lassen Sie die Maschine eine Weile im Leerlauf laufen, bevor Sie mit der Arbeit an einem Werkstück beginnen. Achten Sie auf Vibrationen und Schlagen; beides gibt Aufschluß über ein schlecht ausgewuchtetes Messer oder nicht fachgerechten Einbau.**
9. **Stellen Sie sicher, daß das Hobelmesser nicht mit dem Werkstück in Berührung kommt, bevor Sie einschalten.**
10. **Beginnen Sie mit der Arbeit erst, nachdem das Hobelmesser die volle Leerlaufdrehzahl erreicht hat.**
11. **Halten Sie jederzeit einen Sicherheitsabstand von mindestens 20 cm zur Maschine.**
12. **Schalten Sie das Gerät stets vor Beginn etwaiger Einstellarbeiten aus und ziehen Sie den Netzstecker. Warten Sie, bis die Maschine zum Stillstand gekommen ist.**
13. **Halten Sie niemals einen Finger in den Spanauswurf. Der Spanauswurf kann verstopfen, wenn Sie feuchtes Holz hobeln. Entfernen Sie vorsichtig die Späne im Bereich des Spanauswurfs, aber nur bei ausgeschalteter Maschine.**
14. **Lassen Sie das Werkzeug nicht unbeaufsichtigt laufen. Schalten Sie das Gerät nur ein, während Sie es in der Hand halten.**
15. **Schalten Sie nach Beendigung der Arbeit die Maschine aus und stellen Sie diese auf eine Ablagefläche, so daß die vordere Hobelsohle nach oben zeigt und das Hobelmesser nicht mit anderen Gegenständen in Berührung kommt.**
16. **Wechseln Sie stets Hobelmesser oder Messerklemmplatten paarweise aus, um Unwucht der Messerwelle zu vermeiden, die Vibrationen erzeugt und die Lebensdauer der Maschine verkürzt.**
17. **Nach dem Hobeln muß erst der Stillstand der Messerwelle abgewartet werden. Erst dann darf die Maschine abgelegt bzw. abgestellt werden.**
18. **Wechseln Sie die Messer rechtzeitig, da stumpfe Messer die Rückschlaggefahr erhöhen und durch Drehzahlabfall den Späneauswurf leicht verstopfen.**
    Verwenden Sie nur Original Makita-Hobelmesser, da bei Verwendung von Fremdzubehör in Verbindung mit dieser Maschine Verletzungsgefahr besteht.

BEWAHREN SIE DIESE HINWEISE SORGFÄLTIG AUF.

BEDIENUNGSHINWEISE

Anbringen und Abnehmen des Akkus (Abb. 1)

- Schalten Sie die Maschine stets aus, bevor Sie den Akku anbringen oder abnehmen.
- Zum Abnehmen des Akkus ziehen Sie ihn aus der Maschine heraus, während Sie die Entrieglungsknöpfe auf beiden Seiten drücken.
- Zum Einsetzen des Akkus richten Sie die Führungsfeder des Akkus auf die Nut im Maschinengehäuse aus und schieben den Akku hinein. Schieben Sie den Akku stets vollständig ein, bis er mit einem hörbaren Klicken einrastet. Anderenfalls kann er aus der Maschine herausfallen und Sie oder umstehende Personen verletzen.
- Wenden Sie beim Einsetzen des Akkus keine Gewalt an. Falls der Akku nicht reibungslos hineingleitet, ist er nicht richtig ausgerichtet.

Laden (Abb. 2)

Ein neuer Akku muß vor der ersten Inbetriebnahme geladen werden. Verwenden Sie das Schnellauflader DC1411 zum Laden des Akkus.
Schließen Sie das Ladegerät an eine geeignete Netzspannungsquelle an. Die Ladekontrolleuchte blinkt grün. Setzen Sie den Akku so ein, daß sich Plus- und Minuspol auf der gleichen Seite wie die entsprechenden Markierungen am Ladegerät befinden. Führen Sie den Akku bis zum Anschlag in die Öffnung des Ladegerätes ein. Sobald der Akku eingesetzt wird, wechselt die Farbe der Ladekontrolleuchte von Grün nach Rot, und der Ladevorgang beginnt. Die Ladekontrollleuchte leuchtet während des Ladevorgangs ständig in Rot. Wenn die Farbe der Ladekontrolleuchte von Rot nach Grün wechselt, ist der Ladevorgang beendet. Die Ladezeiten sind in der nachfolgenden Tabelle aufgeführt. Wird der Akku nach Abschluß des Ladevorgangs im Ladegerät gelassen, schaltet das Ladegerät auf den Erhaltungslademodus um, der etwa 24 Stunden andauert. Nach dem Laden das Ladegerät vom Akku und vom Netz trennen.

Akkutyp	Leistung (mAh)	Anzahl der Zellen	Ladezeit
1422	2 000	12	ca. 60 Min
1434	2 600	12	ca. 75 Min
1435	3 000	12	ca. 90 Min

VORSICHT:

- Das Schunellauf-lader DC1411 ist ausschließlich zum Laden von MAKITA-Akkus vorgesehen. Verwenden Sie es auf keinen Fall für einen anderen Zweck oder zum Laden von Akkus anderer Fabrikate.
- Wenn Sie einen neuen oder längere Zeit unbenutzten Akku laden, wird möglicherweise keine volle Ladung erzielt. Dies ist normal und stellt kein Anzeichen für eine Störung dar. Der Akku läßt sich vollkommen aufladen, nachdem er ein paarmal vollständig entladen und wieder aufgeladen worden ist.
- Wenn Sie einen Akku laden, der von einer kurz zuvor benutzten Maschine abgenommen wurde, oder der längere Zeit direkter Sonnenbestrahlung oder Wärme ausgesetzt war, kann die Ladekontrolleuchte in Rot blinken. Warten Sie in diesem Fall eine Weile. Sobald der Akku abgekühlt ist, wird der Ladevorgang fortgesetzt. Der Akku kühlt schneller ab, wenn Sie ihn aus dem Ladegerät entfernen.
- Falls die Ladekontrolleuchte abwechselnd grün und rot blinkt, liegt eine Störung vor; der Akku kann nicht geladen werden. Möglicherweise sind die Kontakte des Ladegerätes oder des Akkus verschmutzt, oder der Akku ist verbraucht oder beschädigt.
- Wenn zwei Akkus nacheinander geladen werden sollen, lassen Sie das Ladegerät zwischendurch 15 Minuten lang abkühlen.

Erhaltungsladung

Wird der Akku im Ladegerät gelassen, um Selbstentladung nach einer vollen Ladung zu vermeiden, schaltet das Ladegerät auf den Erhaltungslademodus um, so daß der Akku frisch und voll geladen bleibt.

Tips zur Erhaltung der maximalen Akkulebensdauer

1. Laden Sie den Akku, bevor er vollkommen entladen ist.
   Schalten Sie stets die Maschine aus und laden Sie den Akku, wenn Sie ein Nachlassen der Maschineleistung bemerken.
2. Unterlassen Sie erneutes Laden eines voll geladenen Akkus.
   Überladen verkürzt die Lebensdauer des Akkus.
3. Laden Sie den Akku bei Raumtemperatur (10°C bis 40°C).
   Lassen Sie einen heißen Akku vor dem Laden abkühlen.
4. Der Nickel-Metallhydrid-Akku muss geladen werden, wenn er länger als sechs Monate nicht benutzt worden ist.

Einstellen der Hobeltiefe (Abb. 3 und 4)

Die Hobeltiefe kann in 0,1-mm-Schritten innerhalb eines Bereichs von 0 – 0,5 mm eingestellt werden. Drehen Sie den Knopf an der Stirn der Maschine, bis der Zeiger auf den gewünschten Hobeltiefenwert der Skala ausgerichtet ist.

VORSICHT:
Der Knopf kann über die 0,5-mm-Position hinaus gedreht werden. Die Maschine sollte jedoch nicht mit einer Hobeltiefe von mehr als 0,5 mm betrieben werden. Es besteht sonst die Gefahr, daß der Motor durchbrennt oder der Akku beschädigt wird.

Schalterbetätigung (Abb. 5)

VORSICHT:
Vergewissern Sie sich vor dem Einsetzen des Akkus in die Maschine stets, daß der Schalter ordnungsgemäß funktioniert und beim Loslassen in die AUS-Stellung zurückkehrt.

Um eine versehentliche Schalterbetätigung zu verhindern, ist die Maschine mit einer Schalterarretierung ausgestattet. Zum Einschalten drücken Sie den EIN-/AUS-Schalter und gleichzeitig die Schalterarretierung. Zum Ausschalten den EIN-/AUS-Schalter loslassen.

Hobelbetrieb (Abb. 6)

Setzen Sie zuerst die vordere Hobelsohle flach auf das Werkstück, ohne dass die Hobelmesser irgendwelchen Kontakt haben. Schalten Sie das Werkzeug ein und warten Sie, bis die Messerwelle ihre volle Drehzahl erreicht. Schieben Sie dann das Werkzeug langsam vorwärts. Üben Sie am Anfang des Werkstücks Druck auf die vordere Hobelsohle, und am Ende des Werkstücks auf die hintere Hobelsohle aus. Das Hobeln kann durch schräges Einspannen des Werkstücks erleichtert werden, so dass Sie leicht abwärts hobeln können.
Vorschubgeschwindigkeit und Schnitttiefe bestimmen die Oberflächengüte. Der Akku-Hobel hält eine Messerdrehzahl aufrecht, die gewährleistet, dass Holzspäne keine Blockierung verursachen. Für Grobschnitt kann die Schnitttiefe vergrößert werden, während für eine hohe Oberflächengüte die Schnitttiefe reduziert und das Werkzeug langsamer vorgeschoben werden sollte.

Parallelanschlag (Führungslineal) (Abb. 7)

Benutzen Sie den Parallelanschlag zum Falzen oder Hobeln von Werkstücken von annähernd 50 mm Breite. Den Parallelanschlag an der Maschine anbringen und mit Unterlegscheibe und Flügelschraube (A) sichern. Die Flügelschraube (B) lösen und den Parallelanschlag einstellen, bis er an der Seitenkante des Werkstücks anliegt. Dann die Flügelschraube (B) wieder festziehen.

Der Parallelanschlag läßt sich durch eine Holzleiste verlängern. Zur Befestigung dieser Holzleiste dienen die im Parallelanschlag vorhandenen Bohrungen. **(Abb. 8)**

Falzen

Um einen Stufenschnitt auszuführen, wie in **Abb. 9** gezeigt, verwenden Sie den Parallelanschlag (Führungslineal). **(Abb. 9)**
Eine Schnittlinie auf dem Werkstück anzeichnen. Die Messerkante auf die Schnittlinie ausrichten. **(Abb. 10)**
Dann den Parallelanschlag so einstellen, wie im Abschnitt "Parallelanschlag" beschrieben. Achten Sie beim Hobeln darauf, daß der Parallelanschlag eng an der Seitenkante des Werkstücks anliegt. Anderenfalls erhalten Sie ein ungleichmäßiges Bearbeitungsergebnis.
Die maximale Falztiefe beträgt 15 mm.

VORSICHT:
Stellen Sie das Hobelmesser vor dem Falzen so ein, dass die Messerkante geringfügig von der Seite der Hobelwelle übersteht.

Anfasen (Abb. 11, 12 und 13)

Um einen Schnitt auszuführen, wie in **Abb. 11** gezeigt, die V-Nut in der Frontsohle auf die Werkstückkante ausrichten, und die Maschine so führen, wie in **Abb. 13** gezeigt. Fasen von bis zu 5,6 mm können in einem Durchgang erzielt werden.

Staubsack (Abb. 14 und 15)

Schließen Sie den Staubsack an den Absaugstutzen der Maschine an. Die Einlaßöffnung des Staubsacks bis zum Anschlag auf den Stutzen schieben, damit sich der Staubsack während des Betriebs nicht löst.
Um beste Ergebnisse zu erzielen, empfiehlt es sich, den Staubsack zu entleeren, wenn er etwa halb voll ist. Dazu den Staubsack von der Maschine abnehmen und den Verschluß herausziehen.

HINWEIS:
Wenn Sie das Makita-Staubsaugermodell 406 an diese Maschine anschließen, können Sie noch effizienter und sauberer arbeiten.

Montage und Demontage von Hobelmessern

VORSICHT:
- Vergewissern Sie sich vor dem Montieren oder Demontieren von Hobelmessern stets, daß die Maschine ausgeschaltet und der Akku abgenommen ist.
- Behandeln Sie die Messer mit größter Sorgfalt. Schützen Sie Ihre Finger oder Hände beim Demontieren oder Montieren der Messer mit Handschuhen oder Lappen.

Zum Entfernen der Messer zuerst die zwei Befestigungsschrauben um eine Umdrehung mit dem mitgelieferten Inbusschlüssel lösen. **(Abb. 16)**
Das Messer von der Treibriemenseite mit dem Inbusschlüssel herausdrücken. **(Abb. 17)**
Das andere Messer auf die gleiche Weise entfernen. Vor dem Montieren der Messer sind Hobelwelle und Messer von anhaftenden Spänen oder Fremdkörpern zu säubern. Das Messer von der dem Treibriemen gegenüberliegenden Seite zwischen Hobelwelle und Druckplatte einschieben, so daß die Messerkante geringfügig von der Seite der Hobelwelle übersteht. Die zwei Befestigungsschrauben mit dem mitgelieferten Inbusschlüssel festziehen. **(Abb. 18)**

VORSICHT:
Verwenden Sie nur den mitgelieferten Makita-Inbusschlüssel zum Demontieren oder Montieren der Messer. Anderenfalls besteht die Gefahr, daß die Befestigungsschrauben zu stark oder zu schwach angezogen werden, was zu einer Verletzung führen kann.

Einstellung der Messerhöhe (Abb. 19)

Normalerweise ist eine Einstellung der Messerhöhe nicht notwendig. Falls Sie jedoch feststellen, daß die Messerkante unterhalb der hinteren Sohle liegt oder zu weit von der hinteren Sohle übersteht, gehen Sie folgendermaßen vor.
Die zwei Befestigungsschrauben lösen. Die Flachkopfschraube nach rechts drehen, um das Messer weiter einzufahren, oder nach links, um es weiter auszufahren. Nach der Einstellung der Messerhöhe die zwei Befestigungsschrauben wieder festziehen.

Aufbewahrung des Inbusschlüssels (Abb. 20)

Bei Nichtgebrauch kann der Inbusschlüssel an der in **Abb. 20** gezeigten Stelle griffbereit aufbewahrt werden.

WARTUNG

VORSICHT:
Vor Arbeiten am Gerät vergewissern Sie sich, daß sich der Schalter in der ‘‘OFF’’- Position befindet und der Akku aus dem Gerät entfernt ist.

Um die Sicherheit und Zuverlässigkeit dieses Gerätes zu gewährleisten, sollten Reparatur-, Wartungs-, und Einstellarbeiten nur von Makita autorisierten Werkstätten oder Kundendienstzentren unter ausschließlicher Verwendung von Makita-Originalersatzteilen ausgeführt werden.

GARANTIE

Für Makita-Elektrowerkzeuge gewähren wir Garantie gemäß den gesetzlichen/länderspezifischen Bestimmungen. Von der Garantie ausgeschlossen sind Schäden, die auf gebrauchsbedingten Verschleiß, Überlastung oder unsachgemäße Behandlung zurückzuführen sind. Bei Beanstandungen senden Sie bitte das unzerlegte Gerät zusammen mit dem beigefügten GARANTIESCHEIN an Ihren Händler oder die Makita-Kundendienstzentrale.

ITALIANO

Visione generale

① Bottone
② Cartuccia batteria
③ Spia di carica
④ Caricatore rapido
⑤ Manopola
⑥ Scala
⑦ Indice
⑧ Bottone di sblocco
⑨ Interruttore
⑩ Inizio
⑪ Fine
⑫ Rondella
⑬ Vite ad alette (A)
⑭ Guida pezzo (righello guida)
⑮ Vite ad alette (B)
⑯ Bordo lama
⑰ Lato tamburo
⑱ Linea di taglio
⑲ Scanalatura "V"
⑳ Base anteriore
㉑ Allineare la scanalatura "V" con il bordo del pezzo da lavorare
㉒ Sacchetto polvere
㉓ Ugello
㉔ Dispositivo di chiusura
㉕ Bulloni di installazione
㉖ Chiave esagonale
㉗ Per allentare (senso antiorario)
㉘ Lama piallatrice
㉙ Tamburo
㉚ Coperchio tamburo
㉛ Viti con testa a bottone

DATI TECNICI

Modello	**1051D**
Capacità	
Larghezza di piallatura	50 mm
Profondità di piallatura	0,5 mm
Profondità di incastro (scanalatura)	15 mm
Velocità a vuoto (min^{-1})	9.000
Lunghezza totale	297 mm
Peso netto	2,2 kg
Tensione nominale	C.c. 14,4 V

- Per il nostro programma di ricerca e sviluppo continui, i dati tecnici sono soggetti a modifiche senza preavviso.
- Nota: I dati tecnici potrebbero differire a seconda del paese di destinazione del modello.

Consigli per la sicurezza

Per la vostra sicurezza, riferitevi alle accluse istruzioni per la sicurezza.

IMPORTANTI ISTRUZIONI DI SICUREZZA PER IL CARICATORE E PER LA CARTUCCIA BATTERIA

1. **CONSERVARE QUESTE ISTRUZIONI — Questo manuale contiene istruzioni importanti per l'uso e la sicurezza del caricabatteria.**
2. **Prima di usare il caricabatteria, leggere tutte le istruzioni e le precauzioni che si trovano (1) sul caricabatteria, (2) sulla batteria e (3) sul prodotto che usa la batteria.**
3. **ATTENZIONE — Per ridurre il rischio di ferirsi, caricare soltanto il tipo di batterie MAKITA ricaricabili. Gli altri tipi di batterie potrebbero scoppiare causando ferite o danni.**
4. **Non esporre il caricatore alla pioggia o alla neve.**
5. **L'uso di un accessorio non raccomandato o non venduto dal costruttore del caricatore potrebbe causare un pericolo d'incendio, di scosse elettriche o di ferite alle persone.**
6. **Per ridurre il rischio di danneggiare il cavo elettrico o la spina, tirare la spina invece del cavo per staccarlo dalla presa di corrente.**
7. **Accertarsi che il cavo non si trovi dove potrebbe venire calpestato, fare inciampare od essere altrimenti soggetto a danni o sollecitazioni.**
8. **Evitare di usare il caricatore se ha il cavo o la spina danneggiati. Sostituirli immediatamente.**
9. **Evitare di usare il caricatore se ha ricevuto un forte colpo, se è caduto o se è in qualche modo danneggiato. Farlo riparare da un tecnico qualificato.**
10. **Non smontare il caricatore o la cartuccia batteria. Se sono necessarie riparazioni, farli riparare da un tecnico qualificato. Se vengono montati in modo sbagliato, c'è pericolo di scosse elettriche o d'incendio.**
11. **Per ridurre il rischio di scosse elettriche, staccare il caricatore dalla presa di corrente prima di eseguire un qualsiasi intervento di manutenzione o pulizia. Tale rischio non viene ridotto spegnendo soltanto il caricatore.**
12. **Il caricabatteria non deve essere usato dai bambini o dagli infermi senza supervisione.**
13. **I bambini devono essere sorvegliati perché non giochino con il caricabatteria.**

REGOLE ADDIZIONALI DI SICUREZZA PER IL CARICATORE E PER LA CARTUCCIA BATTERIA

1. **Non caricare la cartuccia batteria quando la temperatura è SOTTO i 10° o SOPRA i 40°.**
2. **Non cercare di usare un trasformatore survoltore, un generatore per motori o una presa di corrente continua.**
3. **Fare attenzione che le aperture di ventilazione non vengano coperte o si intasino.**
4. **Coprire sempre i terminali della batteria con il coperchio della batteria quando non si intende usare la cartuccia batteria.**

5. **Non cortocircuitare la cartuccia batteria:**
   (1) **Non toccare i terminali con un materiale conduttivo.**
   (2) **Evitare di conservare la cartuccia batteria in un contenitore insieme con altri oggetti metallici, come chiodi, monete, ecc.**
   (3) **Non esporre la cartuccia batteria all'acqua o alla pioggia.**
   Un cortocircuito della batteria potrebbe causare un grande flusso di corrente, surriscaldamento, possibili bruciature ed anche guasti.
6. **Non conservare l'utensile e la cartuccia batteria dove la temperatura potrebbe raggiungere o superare i 50°.**
7. **Non incinerare la cartuccia batteria, anche se è seriamente danneggiata o completamente consumata. La cartuccia batteria potrebbe esplodere nel fuoco.**
8. **Fare attenzione a non lasciar cadere, urtare o colpire la batteria.**
9. **Non caricare la batteria dentro una scatola o un qualsiasi altro tipo di contenitore. Durante la carica, la batteria deve trovarsi in un posto ben ventilato.**

(Per la Svizzera soltanto) Protezione dell'ambiente

La Vostra contribuzione per la protezione del ambiente:
Porta la batteria al collettivo ufficiale.

REGOLE ADDIZIONALI DI SICUREZZA PER L'UTENSILE

1. **Tenere a mente che questo utensile è sempre in condizioni operative, in quanto non è necessario collegarlo ad una presa di corrente.**
2. **Non bisogna mai lasciare stracci, vestiario, corde, fili e cose simili nel raggio d'azione della piallatrice.**
3. **Attenzione a non tagliare chiodi. Prima di ogni lavorazione controllare e togliere tutti i chiodi dal pezzo da lavorare.**
4. **Usare soltanto lame affilate. Fare molta attenzione maneggiando le lame.**
5. **Assicurarsi bene prima di iniziare la lavorazione che i bulloni, fissanti la lama siano stretti fortemente.**
6. **Tenere l'utensile saldamente con entrambe le mani.**
7. **Tenere le mani lontane dalle parti rotanti.**
8. **Prima di usare l'utensile sul pezzo da lavorare cancel, lasciarlo routare a vuoto per alcuni secondi. Osservate se ci sono vibrazioni o rúmori che possano indicare un montaggio imperfetto o un mancato bilanciamento della lama.**
9. **Assicurarsi che la lama non è a contatto con il pezzo da lavorare prima di mettere in moto l'utensile.**
10. **Attendere che la lama raggiunga la sua velocità stabilita prima di mettersi a piallare.**
11. **Tenersi costantemente alla distanza di almeno 200 mm dalla piallatice.**
12. **Prima di qualsiasi lavoro di sistemazione fermare il motore ed attendere che la lama si sia arrestata del tutto.**
13. **Mai introdurre le dita nella zona dove escono i trucioli. Questa zona puo ingolfarsi quando si pialla legno umido. Liberare la zona dei trucioli con un bastoncino.**
14. **Non abbandonare a se stesso l'utensile in moto. Mettere in moto l'utensile solamente quando lo si tiene in mano.**
15. **Quando lasciate andare la piallatrice, fermare il motore e appoggiarla con la parte frontale in su, sopra un blocco di legno, in modo che le lame non vengano a contatto con alcunchè.**
16. **Sostituire sempre entrambe le lame o piastre del rullo, altrimenti lo sbilancio che ne risulterà provocherà vibrazioni ed accorcerà la vita dell'utensile.**
17. **Aspettare che la macchina si sia fermata completamente prima di metterla da parte.**
18. **Usare soltanto le lame Makita specificate in questo manuale.**

CONSERVATE QUESTE ISTRUZIONI.

ISTRUZIONI PER L'USO

Installazione e rimozione della cartuccia batteria (Fig. 1)

- Spegnere sempre l'utensile prima di inserire o di rimuovere la cartuccia batteria.
- Per rimuovere la cartuccia batteria, toglierla dall'utensile schiacciando i bottoni su entrambi i lati della batteria.
- Per inserire la cartuccia batteria, allineare l'appendice sulla cartuccia batteria con la scanalatura dell'alloggiamento e inserirla in posizione. Inserirla sempre completamente finché non si blocca con un piccolo scatto. In caso contrario, potrebbe cadere dall'utensile con pericolo di ferite per l'operatore o per chi gli è vicino.
- Non usare forza per inserire la cartuccia batteria. Se essa non entra facilmente, vuol dire che non è inserita correttamente.

Carica (Fig. 2)

La cartuccia batteria nuova non è carica. Essa deve essere caricata prima dell'uso. Per caricare la cartuccia batteria, usare il caricatore rapido Modello DC1411.
Collegare il caricatore rapido ad una presa di corrente alternata. La spia di carica lampeggia in verde. Inserire la cartuccia batteria in modo che i suoi terminali più e meno si trovino allineati con i segni corrispondenti sul caricatore rapido. Inserire completamente la cartuccia batteria nel suo alloggiamento, in modo che si trovi adagiata sul fondo del caricatore. Quando si inserisce la cartuccia batteria, il colore della spia di carica cambia da verde a rosso e la carica comincia. La spia di carica rimane accesa in rosso durante la carica. Il ciclo è completo quando la spia di carica cambia da rossa a verde. Per il tempo di carica, riferirsi alla tabella sotto. Se si lascia la cartuccia batteria nel caricatore dopo il completamento del ciclo di carica, il caricatore si dispone nel modo di ''carica centellinare (carica di manutenzione)'', che dura circa 24 ore. Dopo la carica, staccare la spina del cavo di alimentazione del caricatore dalla presa di corrente.

Tipo di batteria	Capacità (mAh)	Numero di celle	Tempo di carica
1422	2.000	12	60 min. circa
1434	2.600	12	75 min. circa
1435	3.000	12	90 min. circa

ATTENZIONE:
- Il caricatore rapido Modello DC1411 serve a caricare le cartucce batteria Makita. Mai usarlo per altri scopi o per caricare le batterie di altri fabbricanti.
- Quando si carica una nuova cartuccia batteria o una cartuccia batteria che non è stata usata per un lungo periodo di tempo, essa potrebbe non accettare una carica completa. Ciò è normale e non indica un problema. La cartuccia batteria può essere ricaricata completamente dopo che è stata scaricata completamente e ricaricata un paio di volte.
- Se si carica una cartuccia batteria subito dopo aver usato l'utensile, oppure una cartuccia batteria che è rimasta a lungo esposta alla luce diretta del sole o al calore, la spia di carica potrebbe lampeggiare in rosso. In tal caso, aspettare qualche tempo. La carica comincia dopo che la cartuccia batteria si è raffreddata. La cartuccia batteria si raffredda più velocemente se la si rimuove dal caricatore rapido.
- Se la spia di carica lampeggia altternativamente in verde e in rosso, vuol dire che c'è un problema e la carica non è possibile. I terminali del caricatore o della cartuccia batteria potrebbero essere intasati di polvere, oppure la cartuccia batteria è usurata o danneggiata.
- Se si desidera caricare due cartucce batteria, aspettare 15 minuti tra le cariche con il caricatore rapido.

Carica centellinare (carica di manutenzione)

Se si lasciano le cartucce batteria nel caricatore per evitare che si scarichino da sole dopo una carica completa, il caricatore si dispone nel modo di ''carica centellinare (carica di manutenzione)'' e mantiene le cartucce batteria completamente cariche.

Suggerimenti per prolungare al massimo la vita della cartuccia batteria

1. Caricare la cartuccia batteria prima che si scarichi completamente.
   Smettere sempre di usare l'utensile e caricare la cartuccia batteria quando si nota una diminuzione di potenza dell'utensile.
2. Non si deve mai caricare una cartuccia batteria completamente carica.
   La carica eccessiva riduce la vita di servizio della cartuccia batteria.
3. Caricare la cartuccia batteria ad una temperatura ambiente compresa tra i 10°C e i 40°C.
   Aspettare che una cartuccia batteria calda si raffreddi prima di caricarla.
4. Caricare la batteria ibrida al nichel-metallo se non la si usa per più di sei mesi.

Regolazione della profondità di taglio (Fig. 3 e 4)

La profondità di taglio può essere regolata in incrementi di 0,1 mm entro il campo da 0 a 0,5 mm. Girare la manopola sulla parte anteriore dell'utensile finché l'indice non è allineato con la profondità di taglio desiderata sulla scala.

PRECAUZIONE:
La manopola può essere girata oltre la graduazione di 0,5 mm. Non si deve però usare l'utensile a una profondità di taglio superiore a 0,5 mm, perché altrimenti si potrebbe bruciare il motore o danneggiare la cartuccia batteria.

Funzionamento dell'interruttore (Fig. 5)

ATTENZIONE:
Prima di inserire la cartuccia batteria nella motosega, accertarsi sempre che l'interruttore funzioni correttamente e che ritorni sulla posizione "OFF" quando lo si rilascia.

Per evitare che l'interruttore venga schiacciato accidentalmente, la motosega è dotata del bottone di sblocco. Per avviarla, spingere il bottone di sblocco e schiacciare l'interruttore. Rilasciare l'interruttore per fermarla.

Operazione di piallatura (Fig. 6)

Per prima cosa, appoggiare la base anteriore dell'utensile alla superficie del pezzo senza che le lame facciano contatto con esso. Accendere l'utensile e aspettare che le lame abbiano raggiunto la velocità massima. Spostare poi delicatamente l'utensile in avanti. Esercitare una pressione sulla parte anteriore dell'utensile all'inizio della piallatura, e sulla parte posteriore alla fine. Inclinando il pezzo in modo da piallare un poco in discesa e bloccandolo saldamente si facilita la piallatura.
La velocità e profondità di taglio determinano il tipo di finitura. L'utensile taglia a una velocità che non permette ai trucioli di causare inceppamenti. Per i tagli grossolani si può aumentare la profondità di taglio, mentre per quelli che richiedono una buona finitura bisogna ridurla e spostare più lentamente l'utensile.

Guida pezzo (righello guida) (Fig. 7)

Usare la guida pezzo per fare incastri (scanalare) o per tagliare i pezzi da lavorare di 50 mm circa di larghezza. Installare la guida pezzo sull'utensile e fissarla con la rondella e la vite con testa ad alette (A). Allentare la vite ad alette (B) e regolare la guida pezzo finché non fa contatto con il fianco del pezzo da lavorare. Stringere poi saldamente la vite ad alette (B).

La lunghezza della guida può essere aumentata attaccando un ulteriore pezzo di legno. A questo scopo, sulla guida si trovano dei comodi fori. **(Fig. 8)**

Incastri (scanalature)

Per fare un taglio a gradino, come mostrato nella **Fig. 9**, usare la guida pezzo (righello guida). **(Fig. 9)**
Tracciare la linea di taglio sul pezzo da lavorare. Allineare il bordo della lama con la linea di taglio. **(Fig. 10)**
Regolare poi la guida pezzo come spiegato nella sezione "Guida pezzo". Per piallare, spostare l'utensile con la guida pezzo a livello con il fianco del pezzo da lavorare. In caso contrario, la piallatura potrebbe diventare irregolare. La profondità massima dell'incastro (scanalatura) è di 15 mm.

ATTENZIONE:
Prima di eseguire gli incastri, regolare la lama in modo che la sua estremità sporga leggermente dal lato del tamburo.

Smussatura (Fig. 11, 12 e 13)

Per fare un taglio come mostrato nella **Fig. 11**, allineare la scanalatura "V" sulla base anteriore con il bordo del pezzo da lavorare e piallare come mostrato nella **Fig. 13**. In una singola passata l'utensile può smussare fino a 5,6 mm.

Sacchetto della polvere (Fig. 14 e 15)

Installare il sacchetto della polvere sull'ugello dell'utensile. Per installarlo, spingere la bocca di entrata del sacchetto verso l'ugello finché non può più andare oltre per evitare che si stacchi durante il lavoro.
Per ottenere i risultati migliori, vuotare il sacchetto della polvere quando diventa pieno a metà. Rimuovere il sacchetto della polvere dall'utensile e tirar via il dispositivo di chiusura.

NOTA:
Collegando a questo utensile un aspiratore Makita Modello 406 si possono eseguire operazioni più efficienti e pulite.

Rimozione o installazione delle lame della piallatrice

PRECAUZIONE:
- Accertarsi sempre che l'utensile sia spento e che la cartuccia batteria sia stata rimossa prima di rimuovere o di installare le lame.
- Maneggiare le lame con molta cura. Usare guanti o stracci per proteggere le dita o le mani quando si rimuovono o si installano le lame.

Per rimuovere le lame, allentare prima i due bulloni di installazione di un giro in senso antiorario con la chiave esagonale in dotazione. **(Fig. 16)**
Spingere la lama dal lato della cinghia con la chiave esagonale. **(Fig. 17)**
Rimuovere l'altra lama allo stesso modo.
Per installare le lame, togliere prima le schegge e le sostanze estranee attaccate al tamburo o alle lame. Inserire la lama tra il tamburo e il coperchio del tamburo dal lato opposto della cinghia, in modo che la lama sporga leggermente dal lato del tamburo. Stringere saldamente i due bulloni di installazione con la chiave esagonale in dotazione. **(Fig. 18)**

PRECAUZIONE:
Per rimuovere o installare le lame, usare soltanto la chiave esagonale Makita in dotazione, perché altrimenti si potrebbero stringere eccessivamente o insufficientemente i bulloni di installazione, con pericolo di ferite.

Regolazione dell'altezza delle lame (Fig. 19)

La regolazione dell'altezza delle lame non è generalmente necessaria. Se però si nota che il bordo delle lame è sotto il livello della base posteriore o sporge troppo dalla base posteriore, procedere come segue. Allentare i due bulloni di installazione. Girare le viti con testa a bottone in senso orario per far rientrare le lame, oppure in senso antiorario per farle sporgere. Dopo aver regolato l'altezza delle lame, stringere saldamente i due bulloni di installazione.

Conservazionee della chiave esagonale (Fig. 20)

Quando non la si usa, la chiave esagonale può essere comodamente riposta come mostrato nella **Fig. 20**.

MANUTENZIONE

ATTENZIONE:
Prima di effettuare ogni tipo di lavoro sull'utensile, assicurarsi sempre che essa sia spenta e che la batteria sia rimossa.

Per mantenere la sicurezza e l'affidabilità del prodotto, le riparazioni, la manutenzione o le regolazioni dovrebbero essere eseguite da un centro di assistenza Makita autorizzato.

GARANZIA

Garantiamo che gli utensili Makita sono in conformità con le leggi ed i regolamenti specifici del paese. Danni attribuibili al normale consumo, a rotture, a sovraccarichi o a utilizzazione erronea, sono esclusi dalla garanzia. In caso di reclamo inviare l'utensile, senza smontarlo, assieme al CERTIFICATO DI GARANZIA in dotazione, al rivenditore o al Centro di Servizio Makita.

Verklaring van algemene gegevens

① Toets
② Accu
③ Oplaadlampje
④ Snellader
⑤ Knop
⑥ Schaal
⑦ Wijzer
⑧ Vergrendelknop
⑨ Trekschakelaar
⑩ Start
⑪ Einde
⑫ Sluitring
⑬ Vleugelschroef (A)
⑭ Breedtegeleider (Zijkantgeleider)
⑮ Vleugelschroef (B)
⑯ Mesrand
⑰ Zijkant van het schaafblok
⑱ Snijlijn
⑲ V-groef
⑳ Voorzool
㉑ Zorg dat de V-groef op de rand van het werkstuk blijft.
㉒ Stofzak
㉓ Koppelstuk
㉔ Sluiting
㉕ Bevestigingsbouten
㉖ Inbussleutel
㉗ Losdraaien (linksom)
㉘ Schaafmes
㉙ Schaafblok
㉚ Schaafblokkap
㉛ Cilinderkopschroeven

TECHNISCHE GEGEVENS

Model	**1051D**
Capaciteiten	
Schaafbreedte	50 mm
Schaafdiepte	0,5 mm
Sponningdiepte	15 mm
Toerental onbelast (min^{-1})	9 000
Totale lengte	297 mm
Netto gewicht	2,2 kg
Nominale spanning	D.C. 14,4 V

- In verband met ononderbroken research en ontwikkeling behouden wij ons het recht voor bovenstaande technische gegevens te wijzigen zonder voorafgaande kennisgeving.
- Opmerking: De technische gegevens kunnen van land tot land verschillen.

Veiligheidswenken

Voor uw veiligheid dient u de bijgevoegde Veiligheidsvoorschriften nauwkeurig op te volgen.

BELANGRIJKE VEILIGHEIDSVOORSCHRIFTEN VOOR ACCULADER EN ACCU

1. **BEWAAR DEZE VOORSCHRIFTEN — Deze gebruiksaanwijzing bevat belangrijke veiligheids- en bedieningsvoorschriften betreffende de acculader.**
2. **Lees alle voorschriften en waarschuwingen die zijn aangebracht op (1) de acculader, (2) de accu en (3) het product waarvoor de accu wordt gebruikt, aandachtig door alvorens de acculader in gebruik te nemen.**
3. **LET OP — Om gevaar voor verwonding te voorkomen, dient u met de acculader uitsluitend MAKITA oplaadbare accu's te laden. Accu's van andere merken kunnen gaan barsten en verwondingen of schade veroorzaken.**
4. **Stel de acculader niet bloot aan regen of sneeuw.**
5. **Het gebruik van een accessoire dat door de fabrikant van de acculader niet wordt aanbevolen of verkocht, kan brandgevaar, elektrische schok of verwondingen veroorzaken.**
6. **Om beschadiging van het netsnoer en de stekker te voorkomen, dient u de stekker vast te pakken om het netsnoer uit het stopcontact te halen.**
7. **Zorg ervoor dat het netsnoer zodanig is geplaatst, dat niemand erop kan stappen of erover kan struikelen, en dat het niet aan beschadiging of druk is blootgesteld.**
8. **Gebruik de acculader niet met een beschadigd netsnoer of een beschadigde stekker — vervang deze onmiddellijk.**
9. **Gebruik de acculader niet indien deze een sterke schok heeft ondergaan, op de grond is gevallen, of een andere vorm van beschadiging heeft opgelopen; breng deze naar een bevoegde monteur.**
10. **Haal de acculader of de accu niet uit elkaar; breng deze naar een bevoegde monteur wanneer onderhoud of reparatie nodig is. Onjuist opnieuw ineenzetten kan namelijk een elektrische schok of brandgevaar opleveren.**
11. **Om gevaar voor een elektrische schok te voorkomen, trekt u de stekker van de acculader uit het stopcontact alvorens met onderhoud of reinigen te beginnen. Het gevaar voor een elektrische schok wordt niet voorkomen door de acculader alleen maar uit te schakelen.**
12. **De acculader is niet bedoeld voor gebruik door kleine kinderen of geestelijk gestoorden waarop geen toezicht wordt gehouden.**
13. **Houd toezicht op kleine kinderen om te voorkomen dat ze met de acculader spelen.**

AANVULLENDE VEILIGHEIDSVOORSCHRIFTEN VOOR ACCULADER EN ACCU

1. **Laad de accu niet op bij een temperatuur BENEDEN 10°C of BOVEN 40°C.**
2. **Gebruik voor het opladen nooit een verhogingstransformator, een dynamo of een gelijkstroombron.**
3. **Zorg ervoor dat de ventilatiegaten van de acculader niet afgesloten worden of verstopt raken.**
4. **Bedek de accuklemmen altijd met de accukap wanneer u de accu niet gebruikt.**

5. **Voorkom kortsluiting van de accu:**
   (1) **Raak de accuklemmen nooit aan met een geleidend materiaal.**
   (2) **Bewaar de accu niet in een bak waarin ook andere metalen voorwerpen zoals spijkers, munten e.d. worden bewaard.**
   (3) **Stel de accu niet bloot aan water of regen. Kortsluiting van de accu kan oorzaak zijn van een grote stroomafgifte, oververhitting, brandwonden en zelfs defecten.**
6. **Bewaar het gereedschap en de accu niet op plaatsen waar de temperatuur kan oplopen tot 50°C of hoger.**
7. **Werp de accu nooit in het vuur, zelfs niet wanneer deze zwaar beschadigd of volledig versleten is. De accu kan namelijk ontploffen in het vuur.**
8. **Wees voorzichtig dat u de accu niet laat vallen en hem niet aan schokken of stoten blootstelt.**
9. **Laad de accu niet op in een bak of container. Laad hem uitsluitend op in een goed geventileerde ruimte.**

AANVULLENDE VEILIGHEIDSVOORSCHRIFTEN VOOR HET GEREEDSCHAP

1. **Denk eraan dat dit gereedschap altijd gebruiksklaar is, omdat het niet op een stopcontact hoeft te worden aangesloten.**
2. **Lompen, doeken, touwen en soortgelijke prullen dienen nooit in het werkgebied achtergelaten te worden.**
3. **Zorg dat de machine nooit in kontakt komt met spijkers. Verwijder alvorens te schaven eventuele spijkers van het werkstuk.**
4. **Gebruik uitsluitend scherpe messen. Wees zeer voorzichtig met de messen.**
5. **Kontroleer alvorens te schaven of de bevestigingsbouten van de messen stevig vastgedraaid zijn.**
6. **Houd de machine met beide handen stevig vast.**
7. **Houd uw handen uit de buurt van de bewegende delen.**
8. **Alvorens de machine op een werkstuk te gebruiken, laat u het een tijdje draaien. Onderzoek het op vibraties of schommelende bewegingen die op een onjuiste installatie of onjuist gebalanceerde messen kunnen wijzen.**
9. **Zorg dat de messen niet in aanraking zijn met het werkstuk als u de machine in wilt schakelen.**
10. **Wacht alvorens te schaven tot de messen op volle snelheid draaien.**
11. **Zorg dat u de machine ten alle tijde op een afstand houdt van minstens 200 mm.**
12. **Alvorens iets bij te stellen dient u altijd de machine uit te schakelen en te wachten totdat de messen volledig tot stilstand zijn gekomen.**
13. **Steek uw vinger nooit in de spaanafvoer. De spanen kunnen erin klem raken als u nat hout schaaft. Verwijder in dit geval de spanen met een stukje hout.**
14. **Schakel altijd uit als u de machine niet gebruikt. Schakel de machine alleen in als u het in handen houdt.**
15. **Wanneer u de machine achterlaat, schakel het uit en zet het op een plankje met het voorstuk naar boven gericht zodat de messen niets aanraken.**
16. **Vervang altijd gelijktijdig beide messen en klemplaten, aangezien anders het resulterende verlies van evenwicht trillingen kunnen veroorzaken, waardoor de gebruiksduur van de machine verkort kan worden.**
17. **Wacht totdat de messen volledig tot stilstand zijn gekomen, alvorens de machine opzij te zetten.**
18. **Gebruik alleen Makita messen die in deze gebruiksaanwijzing zijn gespecificeerd.**

BEWAAR DEZE VOORSCHRIFTEN.

BEDIENINGSVOORSCHRIFTEN

Installeren of verwijderen van de accu (Fig. 1)

- Schakel het gereedschap altijd uit alvorens de accu te installeren of te verwijderen.
- Om de accu te verwijderen, neemt u deze uit het gereedschap terwijl u de knoppen aan beide zijden van de accu indrukt.
- Om de accu te installeren, past u de rug op de accu in de groef in de behuizing van het gereedschap, en dan schuift u de accu naar binnen. Schuif de accu zo ver mogelijk erin, totdat deze met een klikgeluid vergrendelt. Indien u dit niet doet, kan de accu per ongeluk uit het gereedschap vallen en uzelf of anderen verwonden.
- Als de accu moeilijk in de houder gaat, moet u niet proberen hem met geweld erin te duwen. Indien de accu er niet gemakkelijk ingaat, betekent dit dat u hem niet op de juiste wijze erin steekt.

Laden (Fig. 2)

Uw nieuwe accu is niet geladen. U moet hem vóór het gebruik laden. Gebruik de snellader Model DC1411 voor het laden van de accu.
Sluit de snellader aan op een stopcontact. Het oplaadlampje zal in groen knipperen. Schuif de accu zodanig in de snellader dat de plus en min klemmen van de accu overeenkomen met de plus en min markeringen op de snellader. Schuif de accu zo ver mogelijk in de opening, zodat deze op de bodem van de lader rust. Wanneer de accu helemaal erin zit, zal de kleur van het oplaadlampje veranderen van groen in rood en zal het laden beginnen. Tijdens het laden zal het oplaadlampje in rood blijven branden. Wanneer de kleur van het oplaadlampje verandert van rood in groen, is de accu volledig opgeladen. Zie de onderstaande tabel voor de oplaadtijden.
Indien u de accu na volledig opladen in de snellader laat zitten, zal de snellader overschakelen naar langzaam laden (handhaven van de lading) gedurende ongeveer 24 uur. Trek de stekker van de snellader uit het stopcontact nadat het laden is voltooid.

Accu type	Capaciteit (mAh)	Aantal cellen	Oplaadtijd
1422	2 000	12	ca. 60 min.
1434	2 600	12	ca. 75 min.
1435	3 000	12	ca. 90 min.

LET OP:
- De snellader Model DC1411 is uitsluitend bestemd voor het laden van Makita accu's. Gebruik deze nooit voor andere doeleinden of voor het laden van accu's van andere fabrikanten.
- Een nieuwe accu of een accu die gedurende lange tijd niet werd gebruikt, kan eventueel niet volledig worden geladen. Dit is normaal en duidt niet op een defect. Nadat de accu een paar keer volledig is ontladen en herladen, kunt u deze weer volledig laden.
- Wanneer u de accu van een zojuist gebruikt gereedschap laadt, of een accu die voor langere tijd aan direct zonlicht of hitte werd blootgesteld, gebeurt het wel eens dat het oplaadlampje in rood knippert. Wacht in zo'n geval een tijdje. Het laden zal beginnen nadat de accu is afgekoeld. De accu zal sneller afkoelen indien u deze van de snellader verwijdert.
- Indien het oplaadlampje afwisselend in groen en rood knippert, wijst dit op een probleem en is laden niet mogelijk. De klemmen op de snellader of op de accu zijn vuil of de accu is versleten of beschadigd.
- Als u twee accu's achtereen wilt laden, geef dan de snellader tussendoor 15 minuten rust.

Bijladen (Handhaven van de lading)

Wanneer u een volledig opgeladen accu in de lader laat zitten om spontaan ontladen te voorkomen, zal de lader overschakelen naar de ''Bijladen (Handhaven van de lading)'' stand waardoor de accu vers en in volledig opgeladen toestand wordt gehouden.

Wenken om een maximale levensduur van de accu te handhaven

1. Laad de accu op alvorens deze volledig is ontladen.
   Stop het gebruik van het gereedschap en laad de accu op telkens wanneer u vaststelt dat het vermogen van het gereedschap verminderd is.
2. Laad een volledig opgeladen accu nooit opnieuw op.
   Wanneer u de accu te veel oplaadt, zal deze minder lang meegaan.
3. Laad de accu op bij een kamertemperatuur tussen 10°C en 40°C.
   Laat een warme accu afkoelen alvorens deze op te laden.
4. Laad de nikkel-metaalhydride accu op wanneer u deze langer dan zes maanden niet gebruikt.

Instellen van de schaafdiepte (Fig. 3 en 4)

De schaafdiepte kan worden ingesteld in stapjes van 0,1 mm binnen een bereik van 0 – 0,5 mm. Draai de knop op de voorkant van de machine totdat de wijzer de gewenste schaafdiepte op de schaal aanwijst.

LET OP:
De knop kan verder dan de 0,5 mm schaalverdeling worden gedraaid. Gebruik de machine echter niet met een schaafdiepte van meer dan 0,5 mm, aangezien er dan kans is dat de motor doorbrandt of de accu beschadigd raakt.

Werking van de trekschakelaar (Fig. 5)

LET OP:
Alvorens de accu in de machine te plaatsen, moet u altijd controleren of de trekschakelaar juist werkt en bij het loslaten naar de ''OFF'' positie terugkeert.

Deze machine is voorzien van een ontgrendelknop, om te voorkomen dat de trekschakelaar per ongeluk wordt ingedrukt.
Om de machine te starten, drukt u de ontgrendelknop in en daarna drukt u de trekschakelaar in. Om de machine te stoppen, laat u de trekschakelaar los.

Schaven (Fig. 6)

Leg eerst het voorste zoolvlak van het gereedschap plat op het oppervlak van het werkstuk zonder dat de messen ermee in aanraking komen. Schakel het gereedschap in en wacht totdat de messen op volle snelheid draaien. Beweeg daarna het gereedschap langzaam naar voren. Oefen druk uit op het voorste gedeelte van het gereedschap wanneer u begint te schaven, en op het achterste gedeelte wanneer het einde nadert. Het schaven gaat gemakkelijker wanneer u het werkstuk een beetje schuin vastklemt, zodat u kunt schaven met het gereedschap iets naar beneden gericht.
De snelheid waarmee u schaaft en de schaafdiepte bepalen het resultaat. Het gereedschap blijft schaven met een snelheid die voorkomt dat het schaafmes door houtspanen klem kan raken. Voor ruw schaven kunt u de schaafdiepte vermeerderen. Om een goede afwerking te krijgen, moet u de schaafdiepte verminderen en het gereedschap langzamer naar voren bewegen.

Breedtegeleider (Zijkantgeleider) (Fig. 7)

Gebruik de breedtegeleider voor het maken van sponningen of voor het maken van sneden in werkstukken die ongeveer 50 mmbreed zijn. Monteer de breedtegeleider op de machine en zet deze vast door middel van de sluitring en vleugelschroef (A). Draai vleugelschroef (B) los en stel de breedtegeleider af zodat deze contact maakt met de zijkant van het werkstuk. Draai daarna vleugelschroef (B) goed vast.

Soms is het wenselijk voor betere geleiding van de machine de geleider te verlengen. Dit kunt u doen door een lat te bevestigen. De geleider is voor dit doel voorzien van gaten. **(Fig. 8)**

Sponningen maken

Voor het maken van een trapvormige snede zoals afgebeeld in **Fig. 9**, dient u de breedtegeleider (zijkantgeleider) te gebruiken. **(Fig. 9)**
Breng een snijlijn aan op het werkstuk. Zet de mesrand op de snijlijn. **(Fig. 10)**
Stel dan de breedtegeleider af zoals uitgelegd onder ‘‘Breedtegeleider’’ hierboven. Tijdens het schaven dient u de geleider steeds vlak tegen de zijkant van het werkstuk te houden, aangezien het schaven anders oneffen zal zijn.
De maximale sponningdiepte is 15 mm.

LET OP:
Alvorens sponningen te maken, moet u het mes zodanig afstellen dat de mesrand een beetje uit de zijkant van het schaafblok steekt.

Afkanten (Fig. 11, 12 en 13)

Voor het maken van sneden zoals afgebeeld in **Fig. 11** , dient u ervoor te zorgen dat de V-groef in de voorzool op de rand van het werkstuk rust. Maak dan de snede zoals afgebeeld in **Fig. 13**. In één schaafbeweging kunt u maximaal 5,6 mm afkanten.

Stofzak (Fig. 14 en 15)

Monteer de stofzak op het koppelstuk van de machine. Om te monteren duwt u de inlaatopening van de stofzak zo diep mogelijk in het koppelstuk om te voorkomen dat deze tijdens het schaven loskomt. Voor optimale resultaten dient u de stofzak te ledigen wanneer deze ongeveer halfvol is. Verwijder hiervoor de stofzak van de machine en trek de sluiting eruit.

OPMERKING:
Met deze machine kunt u efficiënter en schoner werken door een Makita stofzuiger Model 406 erop aan te sluiten.

Verwijderen of installeren van de schaafmessen

LET OP:
- Controleer altijd of de machine is uitgeschakeld en de accu ervan is verwijderd alvorens de messen te verwijderen of te installeren.
- Hanteer de messen uiterst voorzichtig. Draag handschoenen of gebruik een vod om uw vingers en handen te beschermen wanneer u de messen verwijdert of installeert.

Om de messen te verwijderen, draait u eerst de twee bevestigingsbouten een volle slag naar links los met behulp van de bijgeleverde inbussleutel. **(Fig. 16)**
Gebruik de inbussleutel om het mes vanaf de riemzijde eraf te duwen. **(Fig. 17)**
Verwijder het andere mes op dezelfde wijze.
Alvorens de messen te installeren, verwijder eerst alle schaafkrullen of verontreinigingen van het schaafblok of de messen. Steek het mes vanaf de tegenovergestelde zijde van de riem tussen het schaafblok en de schaafblokkap zodat de mesrand een beetje uit de zijkant van het schaafblok steekt. Draai de twee bevestigingsbouten goed vast met behulp van de bijgeleverde inbussleutel. **(Fig. 18)**

LET OP:
Gebruik voor het verwijderen of installeren van de messen uitsluitend de bijgeleverde Makita inbussleutel. Als u dit niet doet, is er kans dat de bevestigingsbouten te stevig of niet stevig genoeg worden vastgedraaid. Dit kan verwondingen veroorzaken.

Afstellen van de schaafmeshoogte (Fig. 19)

Normaal is afstelling van de schaafmeshoogte niet nodig. Wanneer u echter vaststelt dat de mesrand lager komt dan de achterzool of te ver van de achterzool uitsteekt, dient u als volgt te werk te gaan. Draai de twee bevestigingsbouten los. Draai de cirkelkopschroeven naar rechts om het mes in te trekken, of naar links om het verder te doen uitsteken. Nadat de schaafmeshoogte is afgesteld, draait u de twee bevestigingsbouten weer goed vast.

Opbergen van de inbussleutel (Fig. 20)

Wanneer u de inbussleutel niet gebruikt, kunt u deze handig opbergen zoals afgebeeld in **Fig. 20**.

ONDERHOUD

LET OP:
Controleer altijd of het gereedschap is uitgeschakeld en de accu is losgekoppeld vooraleer onderhoud uit te voeren aan het gereedschap.

Opdat het gereedschap veilig en betrouwbaar blijft, dienen alle reparaties, onderhoud of afstellingen te worden uitgevoerd bij een erkend Makita service centrum.

GARANTIE

Wij garanderen dat Makita gereedschappen voldoen aan de wettelijke voorschriften van uw land. Uitgesloten van de garantie zijn beschadigingen veroorzaakt door normale slijtage, overbelasting of misbruik. In geval van klachten wordt u verzocht het gereedschap, ongedemonteerd, op te sturen naar uw handelaar of Makita service centrum, samen met het bijgesloten GARANTIEBEWIJS.

Explicación de los dibujos

① Botón
② Cartucho de batería
③ Luz de carga
④ Cargador rápido
⑤ Regulador
⑥ Graduaciones
⑦ Puntero
⑧ Botón de bloqueo
⑨ Interruptor de gatillo
⑩ Inicio
⑪ Finalización
⑫ Areandela
⑬ Tornillo de apriete manual (A)
⑭ Guía lateral (Regla guía)
⑮ Tornillo de apriete manual (B)
⑯ Borde de la cuchilla
⑰ Lado del tambor
⑱ Línea de corte
⑲ Ranura en "V"
⑳ Base frontal
㉑ Alinee la ranura en "V" con el borde de la pieza de trabajo
㉒ Bolsa de serrín
㉓ Boquilla
㉔ Cierre
㉕ Pernos de instalación
㉖ Llave hexagonal
㉗ Aflojar (hacia la izquierda)
㉘ Cuchilla del cepillo
㉙ Tambor
㉚ Cubierta del tambor
㉛ Tornillos de cabeza plana grande

ESPECIFICACIONES

Modelo	**1051D**
Capacidades	
Anchura de cepillado	50 mm
Profundidad de corte	0,5 mm
Profundidad de galce (ranurado)	15 mm
Velocidad en vacío (min^{-1})	9.000
Longitud total	297 mm
Peso neto	2,2 kg
Tensión nominal	CC 14,4 V

- Debido a un programa continuo de investigación y desarrollo, las especificaciones aquí dadas están sujetas a cambios sin previo aviso.
- Nota: Las especificaciones pueden ser diferentes de país a país.

Sugerencias de seguridad

Para su propia seguridad, consulte las instrucciones de seguridad incluidas.

NORMAS DE SEGURIDAD IMPORTANTES PARA EL CARGADOR Y EL CARTUCHO DE BATERÍA

1. **GUARDE ESTAS INSTRUCCIONES — Este manual contiene instrucciones de operación y de seguridad importantes para el cargador de baterías.**
2. **Antes de utilizar el cargador de baterías, lea todas las instrucciones y las indicaciones de precaución (1) del cargador de baterías, (2) de las baterías, y (3) del producto con el que se utilicen las baterías.**
3. **PRECAUCIÓN — Para reducir el riesgo de que se produzcan heridas personales, cargue solamente las baterías recargables del tipo MAKITA. Otros tipos de batería pueden reventar y causar heridas personales y daños.**
4. **No exponga el cargador a la lluvia ni a la nieve.**
5. **El uso de accesorios no recomendados ni vendidos por el fabricante del cargador de baterías podrá resultar en un riesgo de incendio, descarga eléctrica, o lesiones a personas.**
6. **Para reducir el riesgo de dañar el enchufe y cable eléctrico, cuando desconecte el cargador tire del enchufe y no del cable.**
7. **Cerciórese de colocar el cable de forma que no pueda pisarlo, tropezar con él, y que no esté sometido a tirones ni otro tipo de daños o fatiga.**
8. **No utilice el cargador si su cable o enchufe está estropeado — reemplácelos inmediatamente.**
9. **Si el cargador ha recibido un golpe fuerte, lo ha dejado caer, o ha resultado dañado de alguna forma, no lo utilice; llévelo a que se lo revise un técnico de servicio cualificado.**
10. **No desarme el cargador ni el cartucho de batería; cuando necesite realizar algún servicio o reparación, llévelo a un técnico de servicio cualificado. Un montaje incorrecto podría ocasionar un riesgo de descarga eléctrica o de incendio.**
11. **Para reducir el riesgo de una descarga eléctrica, desenchufe el cargador de la toma de corriente antes de intentar cualquier tipo de mantenimiento o limpieza. La desconexión de los controles, únicamente, no reducirá este riesgo.**
12. **El cargador de baterías no ha sido pensado para ser usado por niños ni menores sin ser supervisados.**
13. **Los padres deberán supervisar a sus hijos pequeños para asegurarse de que no juegan con el cargador de baterías.**

NORMAS DE SEGURIDAD ADICIONALES PARA EL CARGADOR Y EL CARTUCHO DE BATERÍA

1. **No cargue el cartucho de batería cuando la temperatura sea INFERIOR a 10°C o SUPERIOR a 40°C.**
2. **No intente utilizar un transformador elevador, un grupo electrógeno ni una toma de corriente continua (CC) para cargar el cartucho de batería.**
3. **No permita que nada cubra u obstruya las rejillas de ventilación del cargador.**
4. **Tape siempre los bornes de la batería con la tapa de la batería cuando no utilice el cartucho de batería.**

5. **No cortocircuite el cartucho de batería:**
   (1) **No toque los bornes de la batería con ningún tipo de material conductor.**
   (2) **Evite guardar el cartucho de batería en cajas junto con otros objetos metálicos tales como clavos, monedas, etc.**
   (3) **No exponga el cartucho de batería al agua ni a la lluvia.**
   Un cortocircuito en la batería puede causar una gran circulación de corriente, un sobrecalentamiento, posibles quemaduras e incluso una avería.
6. **No guarde la herramienta ni el cartucho de batería en lugares donde la temperatura pueda alcanzar o exceder los 50°C.**
7. **No queme el cartucho de batería aunque esté seriamente dañado o completamente fuera de servicio. El fuego podría hacerlo explotar.**
8. **Tenga cuidado de no dejar caer, sacudir ni golpear el cartucho de batería.**
9. **No cargue el cartucho de batería dentro de una caja o contenedor de ningún tipo. Durante la carga, la batería deberá estar en un lugar bien ventilado.**

NORMAS DE SEGURIDAD ADICIONALES PARA LA HERRAMIENTA

1. **Tenga en cuenta que esta herramienta está siempre en condición de funcionamiento, porque no hay que enchufarla a una toma de corriente eléctrica.**
2. **No deje nunca trapos, ropas, cuerdas, cordeles u ajuste similares en los alrededores del área de trabajo.**
3. **Evite el cortar clavos. Busque y extraiga todos los clavos de la pieza de trabajo antes de realizar la operación.**
4. **Utilice solamente cuchillas afiladas. Maneje las cuchillas con mucho cuidado.**
5. **Asegúrese que los tornillos de instalación de la cuchilla estén apretados firmemente antes de realizar la operación.**
6. **Sostenga la herramienta firmemente con ambas manos.**
7. **Mantenga las manos alejadas de las partes rotativas.**
8. **Antes de utilizar la herramienta en la pieza de trabajo actual, déjela funcionar durante un rato. Vea que no haya vibraciones u oscilaciones que puedan indicar una instalación mal hecha o una cuchilla mal equilibrada.**
9. **Asegúrese de que la cuchilla no toque la pieza de trabajo antes de que se conecte el interruptor.**
10. **Espere hasta que la cuchilla haya alcanzado toda su velocidad antes de empezar a cortar.**
11. **Manténgase al menos a 200 mm de distancia de la herramienta en todo momento.**
12. **Cuando desconecte la máquina, espere a que las cuchillas se hayan parado totalmente antes de realizar cualquier tipo de ajuste.**
13. **Nunca ponga el dedo en la salida de virutas. La salida puede obstruirse cuando se corta madera húmeda. Extraiga las virutas con un palo.**
14. **No deje la herramienta funcionando. Opere la herramienta solamente cuando la tenga en las manos.**
15. **Cuando deje la cepilladora, desconéctela y póngala con la base frontal hacia arriba en un bloque de madera, de manera que las cuchillas no contacten con nada.**
16. **Cambie siempre ambas cuchillas o cubiertas del tambor, de otra manera el desequilibrio que se produciría causaría vibraciones y acortaría la vida de la máquina.**
17. **Espere a que la herramienta se pare completamente antes de dejarla aparte.**
18. **Emplee solamente las cuchillas Makita especificadas en este manual.**

GUARDE ESTAS INSTRUCCIONES.

INSTRUCCIONES PARA EL FUNCIONAMIENTO

Instalación o extracción del cartucho de batería (Fig. 1)

- Antes de insertar o retirar el cartucho de batería, asegúrese siempre de desconectar la herramienta.
- Para retirar el cartucho de batería, sáquelo de la herramienta mientras presiona los botones a cada lado del mismo.
- Para insertar el cartucho de batería, alinee la lengüeta del cartucho de batería con la acanaladura en el alojamiento y deslícelo hasta alojarlo en su lugar. Insértelo siempre a fondo hasta que quede bloqueado produciendo un ligero chasquido. En caso contrario, podría caerse accidentalmente de la herramienta y causarle heridas a usted o a alguien que se encuentre cerca de usted.
- No fuerce la introducción del cartucho de batería. Si el cartucho no se desliza hacia dentro fácilmente, quiere decir que no está siendo insertado correctamente.

Carga (Fig. 2)
El cartucho de batería no está cargado cuando lo adquiere nuevo. Tendrá que cargarlo antes de usarlo. Emplee el cargador rápido modelo DC1411 para cargarlo.
Enchufe el cargador rápido en una toma de corriente alterna (CA) de tensión apropiada. La luz de carga parpadeará en color verde. Inserte el cartucho de batería de forma que los bornes positivo y negativo del cartucho de batería queden en los mismos lados que las marcas respectivas en el cargador rápido. Inserte el cartucho completamente en la abertura de forma que asiente en la base de la abertura del cargador. Cuando el cartucho esté insertado, el color de la luz de carga cambiará de verde a rojo y la carga comenzará. La luz de carga se mantendrá encendida en color rojo durante la carga. Cuando el color de la luz de carga cambie de rojo a verde, se habrá completado el ciclo de carga. Consulte la tabla de abajo para ver los tiempos de carga.
Si deja el cartucho de batería en el cargador después de que se haya completado el ciclo de carga, el cargador cambiará a su modo de ‘‘carga lenta (carga de mantenimiento)’’ que durará aproximadamente 24 horas. Después de la carga, desenchufe el cargador de la toma de corriente.

Tipo de batería	Capacidad (mAh)	Número de celdas	Tiempo de carga
1422	2.000	12	60 mm aprox.
1434	2.600	12	75 mm aprox.
1435	3.000	12	90 mm aprox.

PRECAUCIÓN:
- El cargador rápido modelo DC1411 es para cargar el cartucho de batería Makita. No lo utilice nunca con otro propósito o para cargar baterías de otros fabricantes.
- Cuando cargue un cartucho de batería nuevo o uno que no haya sido utilizado durante mucho tiempo, será posible que no pueda cargarse completamente. Esta es una condición normal y no indica ningún tipo de problema. Podrá volver a cargarlo completamente después de descargarlo en su totalidad y volverlo a cargar unas cuantas veces.
- Si carga un cartucho de batería que acabe de retirar de una herramienta que justo entonces acaba de operar o uno que ha estado expuesto a la luz solar directa o calor durante mucho tiempo, la luz de carga podrá parpadear en color rojo. Si se diera el caso, espere algún tiempo. La carga comenzará una vez que el cartucho se enfríe. Éste se enfriará antes si lo saca del cargador.
- Si la luz de carga parpadea alternativamente en verde y rojo, existirá algún problema y no se podrá cargar. Los bornes en el cargador o en el cartucho de batería estarán sucios de polvo o el cartucho podrá estar inservible o estropeado.
- Si quiere cargar dos cartuchos de batería, espere 15 minutos entre carga y carga cuando use el cargador rápido.

Carga continua y lenta (carga de mantenimiento)
Si deja el cartucho de batería en el cargador para evitar que se descargue espontáneamente después de haberlo cargado completamente, el cargador se cambiará a su modo de ‘‘carga continua y lenta (carga de mantenimiento)’’ y mantendrá el cartucho de batería fresco y completamente cargado.

Consejos para alargar al máximo la vida de servicio de la batería
1. Cargue el cartucho de batería antes de que se descargue completamente.
   Pare la herramienta y cargue el cartucho de batería siempre que note que se debilita la potencia de la herramienta.
2. Nunca cargue un cartucho de batería que esté completamente cargado.
   El exceso de carga acorta la vida de servicio de la batería.
3. Cargue el cartucho de batería a una temperatura ambiente de 10°C – 40°C.
   Deje que el cartucho de batería se enfríe antes de cargarlo.
4. Cargue el cartucho de batería de hidruro metálico de níkel cuando no lo utilice durante más de seis meses.

Ajuste de la profundidad de corte (Fig. 3 y 4)

La profundidad de corte puede ser ajustada en incrementos de 0,1 mm y abarca desde 0 a 0,5 mm. Gire el regulador de la parte frontal de la herramienta hasta que el puntero quede alineado con la profundidad de corte deseada en las graduaciones.

PRECAUCIÓN:
El regulador puede girarse más allá de la graduación 0,5 mm. Sin embargo, no haga funcionar la herramienta con una profundidad de corte ajustada a más de 0,5 mm. El motor podría quemarse o el cartucho de batería dañarse.

Accionamiento del interruptor (Fig. 5)

PRECAUCIÓN:
Antes de insertar el cartucho de batería en la herramienta, compruebe siempre para ver si el interruptor de gatillo se acciona correctamente y regresa a la posición de desconexión ‘‘OFF’’ cuando se libera.

Para evitar que el interruptor de gatillo sea apretado accidentalmente se ha provisto un botón de seguridad. Para poner en marcha la herramienta, meta el botón de seguridad y apriete el interruptor de gatillo. Para parar la herramienta suelte el gatillo.

Operación de cepillado (Fig. 6)

Primeramente, ponga la herramienta descansando su base frontal plana sobre la pieza de trabajo sin que las cuchillas hagan contacto con ella. Encienda la herramienta y espere a que las cuchillas alcancen su velocidad máxima. Luego mueva la herramienta hacia delante con cuidado. Aplique presión sobre la parte frontal de la herramienta al comienzo del cepillado y en la parte posterior al final del mismo. El cepillado resultará más fácil si inclina la pieza de trabajo con una herramienta de sujeción adecuada, de manera que le permita cepillar hacia abajo.
La velocidad y la profundidad de corte determinan el tipo de acabado. La fuerza motriz de la cepilladora corta a una velocidad a la que no se producirán atascos por las virutas. Para un corte tosco se puede aumentar la profundidad de corte, mientras que para un buen acabado deberá reducirla y avanzar la herramienta más lentamente.

Guía lateral (Regla guía) (Fig. 7)

Utilice la guía lateral cuando galce (ranure) o corte piezas de trabajo de casi 50 mm de ancho. Instale la guía lateral en la herramienta y fíjela con la arandela y el tornillo de apriete manual (A). Afloje el tornillo de apriete manual (B) y ajuste la guía lateral hasta que quede en contacto con el lateral de la pieza de trabajo. Después apriete firmemente el tornillo de apriete manual (B).

Quizás quiera añadir un pedazo adicional de madera extendiendo así la longitud de la guia lateral. Encontrará unos orificios en la guia lateral que le resultarán muy convenientes para este propósito. **(Fig. 8)**

Galce (ranurado)

Para hacer un corte escalonado como se muestra en la **Fig. 9**, utilice la guía lateral (regla guía). **(Fig. 9)**
Trace una línea de corte en la pieza de trabajo. Alinee el borde de la cuchilla con la línea de corte. **(Fig. 10)**
Después ajuste la guía lateral como se explica en la sección ‘‘Guía lateral’’. Cuando cepille, desplace la herramienta manteniendo la guía lateral apoyada contra el lateral de la pieza de trabajo. De lo contrario, el cepillado será irregular.
La profundidad máxima de galce (ranurado) es de 15 mm.

PRECAUCIÓN:
Antes de hacer el galce, ajuste la cuchilla de forma que el extremo sobresalga ligeramente por el lado del tambor.

Chaflanado (Fig. 11, 12 y 13)

Para hacer un corte como el mostrado en la **Fig. 11**, alinee la ranura en ‘‘V’’ de la base frontal con el borde de la pieza de trabajo y cepíllela como se muestra en la **Fig. 13**. Se puede chaflanar hasta 5,6 mm de una sola pasada.

Bolsa de serrín (Fig. 14 y 15)

Instale la bolsa de serrín en la boquilla de la herramienta. Cuando vaya a instalarla, empuje la boca de acceso de la bolsa hacia la boquilla a tope para evitar que se salga durante la operación.
Para obtener unos resultados óptimos, vacíe la bolsa de serrín cuando se haya llenado hasta más o menos la mitad. Retire la bolsa de serrín de la herramienta y quite el cierre de la bolsa.

NOTA:
Si conecta una aspiradora Makita Modelo 406 a esta herramienta, podrá obtener unas operaciones más limpias y eficaces.

Instalación o desinstalación de las cuchillas del cepillo

PRECAUCIÓN:
- Asegúrese siempre de que la herramienta esté apagada y de haber extraído el cartucho de batería antes de instalar o desinstalar las cuchillas.
- Maneje las cuchillas con mucho cuidado. Póngase guantes o utilice trapos para proteger sus dedos o manos cuando instale o desinstale las cuchillas.

Para desinstalar las cuchillas, primero afloje los dos pernos de instalación girándolos una vuelta hacia la izquierda con la llave hexagonal suministrada.
(Fig. 16)
Empuje la cuchilla desde el lado de la correa con la llave hexagonal. **(Fig. 17)**
Extraiga la otra cuchilla de la misma forma.
Para instalar las cuchillas, primero limpie las astillas y materias extrañas adheridas al tambor o a las cuchillas. Inserte la cuchilla entre el tambor y la tapa del tambor desde el lado opuesto a la correa de forma que el extremo de la cuchilla sobresalga ligeramente por el lado del tambor. Apriete firmemente los dos pernos de instalación con la llave hexagonal suministrada. **(Fig. 18)**

PRECAUCIÓN:
Para instalar o desinstalar las cuchillas, utilice únicamente la llave hexagonal suministrada. De no hacerlo así, los pernos de instalación podrán quedar demasiado apretados o insuficientemente apretados. Ello podría ocasionarle heridas.

Ajuste de la altura de las cuchillas (Fig. 19)

Generalmente no es necesario ajustar la altura de las cuchillas. Sin embargo, si nota que el borde de la cuchilla se encuentra por debajo del nivel de la base posterior o que sobresale demasiado por la base posterior, proceda de la forma siguiente.
Afloje los dos pernos de instalación. Gire los pernos de cabeza plana grande hacia la derecha para replegar la cuchilla o hacia la izquierda para sacarla hacia fuera. Después de ajustar la altura de la cuchilla, apriete firmemente los dos pernos de instalación.

Para guardar la llave hexagonal (Fig. 20)

Cuando no utilice la llave hexagonal, podrá guardarla convenientemente como se muestra en la **Fig. 20**.

MANTENIMIENTO

PRECAUCIÓN:
Asegúrese siempre de que la herramienta está apagada y de que el cartucho de baterías está quitado antes de realizar cualquier trabajo en la herramienta.

Para mantener la seguridad y fiabilidad del producto, las reparaciones, el mantenimiento y los ajustes deberán ser realizados por un Centro de Servicio Autorizado de Makita.

GARANTÍA

Las herramientas de Makita quedan garantizadas en conformidad con las regulaciones específicas de las leyes vigentes/países. Los daños imputables a desgaste y roturas normales, a sobrecarga o a un manejo indebido de las herramientas quedan excluidos de la garantía. En caso de reclamación, se ruega enviar la herramienta, sin desmontarla y con el CERTIFICADO DE GARANTÍA adjunto, al distribuidor de la localidad o al Centro de Servicio Makita.

PORTUGUÊS

Explicação geral

① Botão
② Bateria
③ Luz de carga
④ Carregador rápido
⑤ Botão
⑥ Escala
⑦ Ponteiro
⑧ Botão de bloqueio
⑨ Gatilho
⑩ Início
⑪ Fim
⑫ Arruela
⑬ Parafuso manual (A)
⑭ Estaca de extremidade (Régua guia)
⑮ Parafuso manual (B)
⑯ Extremidade da lâmina
⑰ Lado do tambor
⑱ Linha de corte
⑲ Ranhura em "V"
⑳ Frente da base
㉑ Alinhe a ranhura em "V" com a extremidade da peça de trabalho
㉒ Saco do pó
㉓ Bocal
㉔ Fecho
㉕ Pernos de instalação
㉖ Chave hexagonal
㉗ Libertar (para a direita)
㉘ Lâmina da plaina
㉙ Tambor
㉚ Cobertura do tambor
㉛ Parafusos de cabeça em forma de caçarola

ESPECIFICAÇÕES

Modelo	**1051D**
Capacidades	
Plainamento	50 mm
Profundidade do plainamento	0,5 mm
Profundidade do corte (encaixe)	15 mm
Velocidade em vazio (min^{-1})	9.000
Comprimento total	297 mm
Peso	2,2 kg
Voltagem nominal	14,4 V C.C

- Devido a um programa contínuo de pesquisa e desenvolvimento, estas especificações podem ser alteradas sem aviso prévio.
- Nota: As especificações podem variar de país para país.

Conselhos de segurança
Para sua segurança, leia as instruções anexas.

INSTRUÇÕES DE SEGURANÇA IMPORTANTES PARA O CARREGADOR E BATERIA

1. **GUARDE ESTAS INSTRUÇÕES — Este manual contém importantes normas de segurança e de funcionamento para o carregador de bateria.**
2. **Antes de utilizar o carregador leia todas as instruções e notas de precaução no (1) carregador de bateria, (2) bateria e (3) no produto que utiliza a bateria.**
3. **PRECAUÇÃO — Para reduzir o risco de acidente, carregue só baterias recarregáveis da MAKITA. Outros tipos de baterias podem explodir causando danos pessoais.**
4. **Não exponha o carregador à chuva ou à neve.**
5. **A utilização de qualquer acessório não recomendado ou vendido pelo fabricante do carregador de bateria pode provocar um incêndio, choque eléctrico ou danos pessoais.**
6. **Para reduzir o risco de danificar a ficha e o fio eléctrico, puxe pela ficha, nunca pelo fio, quando desligar o carregador.**
7. **Certifique-se de que o fio está colocado de modo a que não seja pisado, torcido ou de qualquer maneira sujeito a danos ou esticões.**
8. **Não utilize o carregador com um fio ou ficha estragados — substitua-os imediatamente.**
9. **Não utilize o carregador se recebeu alguma pancada, caiu ou foi danificado de qualquer maneira; leve-o a um serviço de assistência qualificado.**
10. **Não abra o carregador ou a bateria; leve-o a um serviço de assistência qualificado quando necessitar de assistência ou reparação. Montagem incorrecta pode resultar em incêndio ou choque eléctrico.**
11. **Para reduzir o risco de choque eléctrico, desligue o carregador da tomada antes de efectuar qualquer manutenção ou limpeza. Desligar os controles não reduz o risco.**
12. **O carregador de bateria não deve ser utilizado por crianças ou por enfermos sem vigilância.**
13. **Deve vigiar as crianças para se certificar de que não brincam com o carregador.**

REGRAS DE SEGURANÇA ADICIONAIS PARA O CARREGADOR E BATERIA

1. **Não carregue a bateria quando a temperatura é INFERIOR A 10°C ou SUPERIOR a 40°C.**
2. **Não tente utilizar um transformador de corrente, um gerador ou um receptáculo de alimentação CC.**
3. **Não deixe que nada cubra ou obstrua as ventilações do carregador.**
4. **Cubra sempre os terminais da bateria com a tampa quando não estiver a utilizar a bateria.**
5. **Não provoque um curto circuito na bateria:**
   (1) Não toque nos terminais com nenhum material condutor.
   (2) Evite guardar a bateria juntamente com outros objectos metálicos tal como pregos, moedas, etc.
   (3) Não exponha a bateria à chuva ou a água. Um curto circuito na bateria pode causar um grande fluxo de corrente, sobreaquecimento, possíveis queimaduras e mesmo uma avaria.
6. **Não guarde a ferramenta e a bateria em locais onde a temperatura possa atingir ou ultrapassar 50°C.**

7. **Não queime a bateria mesmo se estiver severamente danificada ou completamente gasta. A bateria pode explodir no fogo.**
8. **Tenha cuidado para não deixar cair, sacudir ou dar pancadas na bateria.**
9. **Não carregue dentro de uma caixa ou recipiente de qualquer tipo. A bateria deve ser colocada num local bem ventilado durante o carregamento.**

REGRAS DE SEGURANÇA ADICIONAIS PARA A FERRAMENTA

1. **Não se esqueça que esta ferramenta está sempre em condições de funcionamento porque não tem de ser ligado a uma tomada eléctrica.**
2. **Nunca deixe trapos, roupas, cordas, cordéis ou objectos similares na área de serviço.**
3. **Evite cortar pregos. Antes do início da operação retire todos os pregos da superfície que vai trabalhar.**
4. **Utilize só lâminas afiadas. Tenha cuidado quando pega nas lâminas.**
5. **Verifique se os pernos do porta-lâminas estão bem apertados antes de iniciar o trabalho.**
6. **Segure a ferramenta com firmeza.**
7. **Afaste as mãos das partes em rotação.**
8. **Antes de iniciar o trabalho deixe a ferramenta funcionar em vazio durante uns momentos. Verifique se se produzem vibrações ou oscilações que possam indicar uma instalação incorrecta ou uma lâmina mal colocada.**
9. **Não deixe a lâmina tocar na superfície de trabalho antes de accionar o interruptor.**
10. **Espere até a lâmina estar a funcionar na velocidade máxima antes de iniciar o corte.**
11. **Durante a operação afaste-se pelo menos 200 mm da ferramenta.**
12. **Quando desligar a ferramenta, espere até que as lâminas estejam completamente paradas antes de efectuar qualquer afinação.**
13. **Nunca ponha o dedo na saída das partículas. Esta saída pode ficar obstruída quando cortar madeira húmida. Extraia as partículas com uma vara.**
14. **Não deixe a ferramenta a funcionar sozinha. Trabalhe apenas quando a puder segurar com as duas mãos.**
15. **Quando não estiver a funcionar, desligue-a e coloque-a com a base frontal virada para cima, sobre um bocado de madeira, de maneira que as lâminas não toquem em nada.**
16. **Substitua sempre as duas lâminas ou as tampas do tambor. Caso contrário provocará um desequilíbrio da ferramenta que originará vibrações e encurtará o seu tempo de vida útil.**
17. **Espere que a máquina esteja completamente parada antes de a colocar de lado.**
18. **Utilize só as lâminas da Makita especificadas neste manual.**

GUARDE ESTAS INSTRUÇÕES.

INSTRUÇÕES DE FUNCIONAMENTO

Instalar ou retirar a bateria (Fig. 1)

- Desligue sempre a ferramenta antes de colocar ou retirar a bateria.
- Para retirar a bateria, tire-a da ferramenta enquanto pressiona os botões em ambos os lados da bateria.
- Para colocar a bateria, alinhe a lingueta na bateria com a ranhura na caixa e deslize-a para o seu lugar. Coloque-a sempre completamente até que fique presa no lugar com um pequeno clique. Se assim não for, pode acidentalmente cair da ferramenta ferindo-o a si ou alguém próximo.
- Não utilize força quando coloca a bateria. Se a bateria não deslizar facilmente é porque não está colocada correctamente.

Carregamento (Fig. 2)

A sua nova bateria não está carregada. Necessita carregá-la antes de a utilizar. Utilize o carregador rápido Modelo DC1411 para carregar a bateria.

Ligue o carregador rápido à fonte de corrente CA apropriada. A luz de carga piscará com a cor verde. Coloque a bateria de modo a que os seus terminais mais e menos fiquem no mesmo lado do que as respectivas marcas no carregador rápido. Coloque a bateria completamente no orifício de maneira a que fique bem assente no carregador. Quando a bateria está colocada, a luz de carga muda de verde para vermelho e o carregamento começa. A luz de carga mantém-se acesa em vermelho durante o carregamento. Quando a luz de carga muda de vermelho para verde, o ciclo de carregamento está completo. Consulte a tabela abaixo para verificar o tempo de carga. Se deixar a bateria no carregador depois do carregamento acabar, o carregador muda para o modo de ‘‘carregamento gota a gota (carregamento de manutenção)’’ que durará aproximadamente 24 horas. Depois do carregamento, desligue o carregador da fonte de alimentação.

Tipo de bateria	Capacidade (mAh)	Número de células	Tempo de carga
1422	2.000	12	Aprox. 60 min.
1434	2.600	12	Aprox. 75 min.
1435	3.000	12	Aprox. 90 min.

PRECAUÇÃO:
- O carregador rápido Modelo DC1411 é para carregar a bateria Makita. Nunca o utilize para outros fins ou para baterias de outro produtos.
- Quando carrega uma bateria nova ou uma que não foi utilizada durante um longo período de tempo, pode não aceitar uma carga completa. É uma condição normal e não indica um problema. Pode carregar a bateria completamente depois de a descarregar e a voltar a carregar algumas vezes.
- Se carregar uma bateria de uma ferramenta que acabou de utilizar ou uma bateria que foi deixado num local exposta a luz solar directa ou calor durante muito tempo, a luz de carga pode piscar em vermelho. Se isto acontecer, espere um pouco. O carregamento inicia-se depois da bateria arrefecer. A bateria arrefecerá mais depressa se o retirar do carregador rápido.
- Se a luz de carga piscar alternadamente em vermelho e verde há um problema e o carregamento não é possível. Os terminais no carregador ou na bateria estão obstruídos com pó ou a bateria está gasta ou danificada.
- Se desejar carregar duas baterias, espere 15 minutos entre os carregamentos no carregador rápido.

Carregamento gota a gota (carregamento de manutenção)
Se deixar a bateria no carregador para evitar descarga espontânea depois de completamente carregada, o carregador mudará para o modo de ‘‘carregamento gota a gota (carregamento de manutenção)’’ e manterá a bateria fresca e completamente carregada.

Conselhos para manter a máxima vida útil da bateria
1. Carregue a bateria antes de completamente descarregada.
   Páre sempre a operação e carregue a bateria quando notar diminuição de potência da ferramenta.
2. Nunca recarregue uma bateria completamente carregada.
   Sobrecarregamento diminui a vida útil da bateria.
3. Carregue a bateria à temperatura ambiente de 10°C – 40°C.
   Se a bateria estiver quente deixe-a arrefecer antes de a carregar.
4. Carregue a bateria de hidreto de níquel quando não a utilizar durante mais do que seis meses.

Ajuste da profundidade do corte (Fig. 3 e 4)
A profundidade do corte pode ser ajustada em incrementos de 0, 1 mm numa gama de 0 – 0,5 mm. Rode o botão na frente da máquina até que o ponteiro esteja alinhado na escala com a profundidade de corte desejada.

PRECAUÇÃO:
O botão pode ser rodado para além da graduação de 0,5 mm. No entanto, não funcione com a máquina com uma profundidade de corte superior a 0, 5 mm. O motor pode queimar ou pode estragar a bateria.

Interruptor (Fig. 5)

PRECAUÇÃO:
Antes de colocar a bateria na electroserra, verifique sempre se o gatilho funciona correctamente e volta para a posição ‘‘OFF’’ quando libertado.

Para evitar que o gatilho seja acidentalmente pressionado existe um botão de bloqueio. Para ligar a electroserra, pressione o botão de bloqueio e carregue no gatilho. Liberte o gatilho para parar.

Operação como plaina (Fig. 6)
Primeiro, coloque a base da frente da ferramenta sobre a superfície de trabalho, sem que as lâminas façam qualquer contacto. Ligue a ferramenta e espere até que as lâminas atinjam a velocidade máxima. Então movimente a ferramenta com cuidado para a frente. Aplique pressão na parte fronteira da ferramenta no início do corte e na parte traseira no fim do corte. Facilitará o corte se inclinar a peça de trabalho, bem presa, de modo que possa cortar para baixo.
A velocidade e profundidade de corte são determinantes para o tipo de acabamento. A força motriz da plaina corta a uma velocidade que não origina acumulação de aparas. Se desejar um corte rudimentar, deverá aumentar a profundidade de corte, enquanto que para um acabamento perfeito deverá reduzir a profundidade de corte e movimentar a ferramenta mais lentamente.

Estaca de extremidade (Régua guia) (Fig. 7)

Utilize a estaca de extremidade quando faz cortes (encaixes) ou corta peças de trabalho de aproximadamente 50 mm de largura. Coloque a estaca de extremidade na máquina e prenda-a com a arruela e o parafuso manual (A). Liberte o parafuso manual (B) e regule a estaca de extremidade até que fique em contacto com o lado da peça de trabalho. Em seguida aperte o parafuso manual (B) seguramente.

Pode desejar aumentar o comprimento da guia paralela colocando uma régua de madeira adicional. Existem uns orifícios na guia paralela para esse fim. **(Fig. 8)**

Corte (encaixe)

Para fazer um corte progressivo como indicado na **Fig. 9** utilize a estaca de extremidade (Régua guia). **(Fig. 9)**

Desenhe uma linha de corte na peça de trabalho. Alinhe a extremidade da lâmina com a linha de corte. **(Fig. 10)**

Em seguida regule a estaca de extremidade como indicado na secção ‘‘Estaca de extremidade’’. Quando plaina, movimente a máquina com a placa de extremidade alinhada com o lado da peça de trabalho. Se assim não for, pode obter um plainamento não uniforme.

A profundidade máxima de corte (encaixe) é de 15 mm.

PRECAUÇÃO:

Antes de fazer encaixes, regule a lâmina de modo a que a extremidade fique ligeiramente saída do lado do tambor.

Chanfrar (Fig. 11, 12 e 13)

Para fazer um corte como indicado na **Fig. 11** alinhe a ranhura em ‘‘V’’ na frente da base com a extremidade da peça de trabalho e plaine como indicado na **Fig. 13**. Chanfra até 5,6 mm numa única passagem.

Saco do pó (Fig. 14 e 15)

Coloque o saco do pó no bocal da máquina. Quando o coloca, empurre a superfície de entrada do saco na direcção do bocal até onde conseguir ir, para evitar que saia durante o funcionamento. Para melhores resultados, esvazie o saco do pó quando estiver meio cheio. Retire o saco do pó da máquina e puxe o fecho para fora.

NOTA:

Se ligar um aspirador Makita modelo 406 a esta máquina, poderá executar uma operação mais eficiente e limpa.

Para retirar ou instalar as lâminas da plaina

PRECAUÇÃO:

- Certifique-se sempre de que a máquina está desligada e a bateria retirada antes de retirar ou colocar as lâminas.
- Manusei as lâminas com cuidado. Utilize luvas ou um pano para proteger os seus dedos ou mãos quando retira ou coloca as lâminas.

Para retirar as lâminas, liberte primeiro os dois pernos de instalação uma rodada para a esquerda com a chave hexagonal fornecida. **(Fig. 16)**

Empurre a lâmina do lado da cinta com a chave hexagonal. **(Fig. 17)**

Retire a outra lâmina da mesma maneira.

Para colocar as lâminas, limpe primeiro qualquer apara ou partículas do tambor ou das lâminas. Coloque a lâmina entre o tambor e a cobertura do tambor no lado oposto da cinta de modo a que a extremidade da lâmina esteja ligeiramente saida do lado do tambor. Aperte os dois pernos de instalação seguramente com a chave hexagonal fornecida. **(Fig. 18)**

PRECAUÇÃO:

Utilize só a chave hexagonal da Makita fornecida para retirar ou colocar as lâminas. Se assim não for pode originar aperto excessivo ou insuficiente dos pernos de instalação. E pode causar ferimentos.

Regulação do peso da lâmina (Fig. 19)

Normalmente não necessita regular o peso da lâmina. No entanto, se notar que a extremidade da lâmina é inferior ao nível da base traseira ou está muito saída da base traseira, proceda como se segue.

Liberte os dois pernos de instalação. Rode os parafusos em forma de caçarola para a direita para retrair a lâmina ou para a esquerda para a fazer sair. Depois de regular a altura da lâmina, aperte os dois pernos de instalação seguramente.

Armazenamento da chave hexagonal (Fig. 20)

Quando não a estiver a utilizar, a chave hexagonal deve ser conveniente guardada como indicado na **Fig. 20**.

MANUTENÇÃO

PRECAUÇÃO:

Certifique-se sempre de que a ferramenta se encontra desligada e de que a bateria foi retirada antes de efectuar qualquer inspecção e manutenção.

Para manter a segurança e fiabilidade do produto, as reparações, manutenção e afinações deverão ser sempre efectuadas por um Centro de Assistência Oficial Makita.

GARANTIA

Garantimos as ferramentas Makita de acordo com as regulamentações específicas do país. Estão excluídos da garantia os danos causados pelo desgaste normal, sobrecarga ou utilização inadequada da ferramenta. Em caso de reclamação, queira por favor enviar a ferramenta, sem a desmontar, juntamente com o CERTIFICADO DE GARANTIA anexo, ao seu distribuidor ou ao Serviço de Assistência da Makita.

Illustrationsoversigt

① Knap
② Akku
③ Ladelampe
④ Hurtiglader
⑤ Knap
⑥ Skala
⑦ Viser
⑧ Kontaktspærreknap
⑨ Afbryder
⑩ Start
⑪ Slut
⑫ Spændeskive
⑬ Fingerskrue (A)
⑭ Falsdybdeanslag (parallelanslag)
⑮ Fingerskrue (B)
⑯ Klingeæg
⑰ Side på kutter
⑱ Snitlinie
⑲ "V" rille
⑳ Forreste høvlsål
㉑ Ret "V" rillen ind efter kanten på emnet
㉒ Støvpose
㉓ Studs
㉔ Lås
㉕ Installationsbolte
㉖ Unbrakonøgle
㉗ Løsn (mod uret)
㉘ Høvijern
㉙ Kutter
㉚ Kutterafskærmning
㉛ Fladhovedet skruer

SPECIFIKATIONER

Model	**1051D**
Kapacitet	
Høvlebredde	50 mm
Høvledybde	0,5 mm
Falsdybde	15 mm
Omdrejninger (ubelastet) (min^{-1})	9 000
Længde	297 mm
Vægt	2,2 kg
Mærkespænding	D.C.14,4 V

- Ret til tekniske ændringer forbeholdes.
- Bemærk: Data kan variere fra land til land.

Sikkerhedsbestemmelser

Af sikkerhedsgrunde bør De sætte Dem ind i de medfølgende Sikkerhedsforskrifter.

VIGTIGE SIKKERHEDSFORSKRIFTER FOR OPLADER OG AKKU

1. **GEM DISSE FORSKRIFTER — Denne brugsanvisning indeholder vigtige sikkerhedsforskrifter og betjeningsvejledninger for opladeren.**
2. **Før brug af opladeren bør De læse alle instruktioner og advarselsmarkeringer vedrørende (1) laderen, (2) akku, og (3) maskinen.**
3. **ADVARSEL — For at mindske risikoen for personskade må opladeren kun anvendes til opladning af genopladelige MAKITA akkutyper. Andre akku-typer kan sprænges og forårsage personskade eller ødelæggelser.**
4. **Udsæt ikke opladeren for regn eller sne.**
5. **Brug af tilbehør, der ikke er anbefalet eller solgt af Makita, kan medføre risiko for brand, elektrisk stød, eller personskade.**
6. **For at minimere risikoen for skade på netledning og netstik, skal De trække i netstikket og ikke i ledningen, når opladeren tages ud af stikkontakten.**
7. **Sørg for, at netledningen er placeret således, at man ikke træder på den eller falder over den, og således, at den ikke på anden måde beskadiges eller lider overlast.**
8. **Brug aldrig opladeren, hvis netledningen eller netstikket er beskadiget — få dem udskiftet øjeblikkeligt.**
9. **Brug aldrig opladeren, hvis den har fået voldsomt slag, er blevet tabt eller på anden måde er beskadiget. Lad en kvalificeret reparatør se på den.**
10. **Skil aldrig opladeren eller akkuen ad; kontakt en kvalificeret reparatør, når vedligeholdelse eller reparation er påkrævet. Forkert samling kan medføre risiko for elektrisk stød eller brand.**
11. **For at undgå risiko for elektrisk stød skal opladeren altid tages ud af stikkontakten, før vedligeholdelse eller rengøring udføres. Denne risiko fjernes ikke ved blot at slukke for kontrollerne.**
12. **Opladeren er ikke beregnet til at skulle anvendes af børn eller svaglige personer uden opsyn.**
13. **Små børn bør være under opsyn for at sikre, at de ikke leger med opladeren.**

YDERLIGERE SIKKERHEDSFORSKRIFTER FOR OPLADER OG AKKU

1. **Oplad ikke akkuen, når temperaturen er UNDER 10°C, eller OVER 40°C.**
2. **Forsøg aldrig at anvende en transformator, generator eller jævnstrømsforsyning til opladning.**
3. **Sørg for at opladerens ventilationsåbninger ikke tildækkes.**
4. **Sæt altid beskyttelsesdækslet over akkuens poler, når den ikke er i brug.**
5. **Kortslut aldrig akkuen:**
   (1) Rør ikke polerne med noget ledende materiale.
   (2) Opbevar ikke akkuen sammen med genstande af metal, som f.eks. søm og skruer.
   (3) Udsæt aldrig akkuen eller opladeren for vand eller regn.
   En kortslutning af akkuen kan forårsage en stor strømudladning, overophedning, forbrænding, og gennemslag gennem isolerende materiale.
6. **Opbevar ikke akkuen eller maskinen på steder, hvor temperaturen kan komme over 50°C.**

7. **Akkuen indeholder cadmium og er dermed miljøaffald, som ikke må bortskaffes med almindeligt husholdningsaffald. Den må ikke brændes, da den kan eksplodere i åben ild. Akkuen skal, når den er udtjent, deponeres for genbrug. Spørg forhandleren om de gældende regler.**
8. **Udsæt ikke akkuen for slag eller andre voldsomme fysiske påvirkninger.**
9. **Oplad ikke akkuen i en kasse eller en anden form for beholder. Akkuen skal oplades på et sted med god ventilation.**

YDERLIGERE SIKKERHEDSFORSKRIFTER FOR MASKINEN

1. **Vær opmærksom på at maskinen altid er driftsklar, da den ikke behøver tilslutning til en stikkontakt.**
2. **Klude, løs beklædning, ledninger, snor og lignende skal holdes borte fra arbejdsstedet.**
3. **Tjek emnet og fjern søm, skruer og andre fremmedlegemer før arbejdet påbegyndes.**
4. **Benyt kun skarpe høvljern. Behandl høvljernene med stor forsigtighed.**
5. **Sørg for at klemskruerne er fastspændt før arbejdet påbegyndes.**
6. **Hold maskinen fast med begge hænder.**
7. **Hold hænderne borte fra roterende dele.**
8. **Lad maskinen køre i tomgang før arbejdet begyndes. Vær opmærksom på evt. vibrationer eller slag, der kan være tegn på forkert monterende høvljern.**
9. **Sørg for at høvljernene ikke er i kontakt med emnet når maskinen tændes.**
10. **Begynd først arbejdet når maskinen har nået fulde omdrejninger.**
11. **Hold altid en sikkerhedsafstand på 20 cm til maskinen.**
12. **Sluk altid maskinen, træk netstikket ud og vent til maskine er helt stoppet før der foretages justeringer på maskinen.**
13. **Stik aldrig fingrene ind i spånudtaget. Spånudtaget kan tilstoppe, hvis der høvles vådt træ. Rens med en pind iht. pkt. 11.**
14. **Lad aldrig maskinen køre uden opsyn. Start kun maskinen når den holdes med begge hænder.**
15. **Når De stiller maskinen fra Dem, skal den være helt stoppet og stilles med den forreste høvlsål på et stykke træ, så høvljernenen er fri af underlaget.**
16. **Udskift altid høvljern of trykplader parvis for at undgå ubalance, der resulterer i vibrationer, der kan forkorte maskinens levetid.**
17. **Ved afslutning af høvling skal De vente, indtil hølvjernsakslen står helt stille, før De stille maskinen fra Dem eller maskinen slukkes.**
18. **Høvljernene bør altid udskiftes, så snart de bliver sløve, da sløve høvljern øger riskoen for kutterslag og fører til reduceret hastighed, hvilket gør, at spånudtaget bliver tilstoppet. Der bør kun anvendes originale Makita høvljern. Anvendes andre høvljern med denne maskine, kan det føre til ulykker.**

GEM DISSE FORSKRIFTER.

ANVENDELSE

Montering og afmontering af akku (Fig. 1)

- Kontrollér altid, at maskinen er slået fra, før montering eller afmontering af akkuen.
- For at fjerne akkuen trykkes samtidigt på knapperne på begge sider af akkuen, mens denne trække ud af maskinen.
- For at sætte en ny akku i, placeres denne, så fjeren på akkuen passer med noten i åbningen på maskinen. Akkuen skubbes helt i bund, indtil den klikker på plads i begge sider. Kontrollér altid, at akkuen er helt fastlåst ved at trække i den.
- Brug aldrig magt, når akkuen skal sættes i. Hvis ikke akkuen glider i uden besvær, er det fordi, at den vender forkert.

Opladning (Fig. 2)

En ny akku er ikke opladet ved leveringen. Den skal oplades før brug. Brug hurtigladeren DC1411 til opladning af akkuen.

Tilslut hurtigladeren til den korrekte strømforsyning. Ladelampen blinker grønt. Sæt akkuen i opladeren, således at dens plus- og minuspolerne passer med de tilsvarende markeringer på hurtigladeren. Skub akkuen så langt ind, at den står på bunden af opladeren. Når akkuen er isat, skifter ladelampen fra grønt til rødt, og opladning begynder. Ladelampen bliver ved med at lyse konstant rødt under hele opladningen. Når ladelampens farve skifter fra rød til grøn, er opladningen afsluttet. Se nedenstående tabel vedrørende ladetiden. Hvis De efterlader akkuen i opladeren, efter at opladningen er afsluttet, skifter opladeren over til kompensationsladning, hvor indstillingen forbliver i cirka 24 timer. Tag akkuen ud og træk stikket til laderen ud af stikkontakten.

Akku-type	Kapacitet (mAh)	Antal celler	Ladetid ved anvendelse
1422	2 000	12	Cirka 60 min.
1434	2 600	12	Cirka 75 min.
1435	3 000	12	Cirka 90 min.

ADVARSEL:

- Hurtigladeren DC1411 er beregnet til opladning af Makita akkuer. Brug den aldrig til andre formål eller til opladning af akkuer af andre fabrikater.
- Ved opladning af en ny akku eller en akku, der ikke har været brugt længe, kan det ske, at akkuen ikke oplades helt. Dette er normalt, og akkuen vil atter kunne oplades helt, når den har været opladet og afladet nogle gange.
- Hvis De forsøger at oplade en akku, der lige har været i brug eller har været efterladt på et sted, hvor den var udsat for direkte sollys eller varme i længere tid, vil ladelampen eventuelt blinke rødt. Sker dette, kan opladningen først startes, når akkuen er afkølet. Akkuen afkøles hurtigere, hvis den tages ud af laderen.
- Hvis ladelampen blinker skiftevis grønt og rødt, er der noget i vejen og opladning er ikke mulig. Polerne på laderen eller akkuen er ikke rene, akkuen er beskadiget eller slidt op.
- Hvis De ønsker at oplade to akkuer, bør opladeren hvile i 15 minutter for afkøling mellem hver opladning.

Kompensationsladning (vedligeholdelsesladning)

Hvis De efterlade akkuen i opladeren for at forebygge spontan afladning efter en fuld opladning, skifter opladeren til dens ‘‘kompensationsladning (vedligeholdelsesladning)’’ funktion, og holder derved akkuen frisk og fuldt opladet.

Tips til sikring af maksimal akku-levetid

1. Oplad akkuen, før den er fuldt afladet.
   Stop altid med at bruge maskinen, og oplad akkuen, når De bemærker reduceret maskinkraft.
2. Oplad aldrig en fuldt opladet akku.
   Over-opladning forkorter akkuens levetid.
3. Oplad akkuen ved en rumtemperatur på 10°C – 40°C.
   Lad en varm akku køle, før den oplades.
4. Oplad nikkel metalhydrid akkuen, når De ikke har anvendt den indenfor et halvt år.

Spåndybdeindstilling (Fig. 3 og 4)

Spåndybden kan indstilles i intervaller på 0.1 mm indenfor et område fra 0 til 0.5 mm. Drej knappen forreste på høvlen, indtil viseren er rettet ind efter den ønskede spåndybde på skalaen.

FORSIGTIG:

Knappen kan drejes forbi 0.5 mm inddelingen. Anvend dog aldrig maskinen med en spåndybdeindstilling på mere end 0.5 mm. Motoren kan brænde sammen eller akkuen kan blive beskadiget.

Afbryderknapbetjening (Fig. 5)

ADVARSEL:

Før akkuen sættes i maskinen, bør De altid kontrollere, at afbryderknappen fungerer korrekt og returnerer til ‘‘OFF’’ positionen, når den slippes.

For at forhindre utilsigtet indtrykning af afbryderknappen er maskinen forsynet med en låseknap. For at starte maskinen trykkes låseknappen ind, hvorefter der trykkes på afbryderknappen. Slip afbryderknappen for at standse.

Høvlning (Fig. 6)

Sæt først den forreste høvlsål fladt mod emnet, uden at høvljernene berører emnet eller noget andet. Start maskinen, og vent til høvljernene er nået op på fulde omdrejninger. Skub derefter høvlen langsomt fremad. I starten lægges tryk på den foreste høvlsål, senere flyttes trykket til den bagerste høvlsål. Høvlingen kan gøres lettere ved at fastgøre emnet skråt, så der høvles nedad.

Overfladekvaliteten afhænger af fremføringshastigheden og spåndybden. Høvlen bliver ved med at høvle med en hastighed, der sikrer, at spåner ikke fastlåser høvljernene. Ved grov høvling kan spåndybden øges, men for at opnå en glat overfladekvalitet bør man reducere spåndybden og føre høvlen noget langsommere frem.

Falsdybdeanslag (parallelanslag) (Fig. 7)

Anvend falsdybdeanslaget ved falsning eller høvling af emner, der er omtrent 50 mm brede. Montér falsdybdeanslaget på maskinen og fastgør det med spændeskiven og fingerskruen (A). Løsn fingerskruen (B) og indstil falsdybdeanslaget, indtil det er i kontakt med siden på emnet. Stram derefter fingerskruen (B) godt til.

Parallelanslaget kan forlænges med et stykke træ. Anslaget er har hullar til dette formål. **(Fig. 8)**

Falsning

For at lave et aftrappet snit, som vist i **Fig. 9**, anvendes falsdybdeanslaget. **(Fig. 9)**

Tegn en snitlinie på emnet. Ret klingekanten ind efter snitlinien. **(Fig. 10)**

Indstil derefter falsdybdeanslaget som forklaret i afsnittet ‘‘Falsdybdeanslag’’. Når der høvles, bevæges maskinen med falsdybdeanslaget i kontakt med siden af emnet. Ellers kan ujævn høvling blive resultatet. Maksimal falsningsdybde er 15 mm.

FORSIGTIG:

Før falsning skal høvljernet justeres, således at kanten på høvljernet stikker en smule ud fra siden på kutteren.

Affasning (Fig. 11, 12 og 13)

For at lave en høvling som vist i **Fig. 11**, rettes ‘‘V’’ rillen på forreste høvlsål ind efter kanten på emnet, hvorefter der høvles som vist i **Fig. 13**. Der affases op til 5,6 mm i en enkelt fremføring.

Støvpose (Fig. 14 og 15)

Montér støvposen på maskinens studs. Når posen monteres, skubbes posens åbning så langt ind over studsen som muligt, så den forhindres i at falde af under anvendelsen.

Støvposen er mest effektiv, hvis den tømmes, når den er cirka halvt fuld. Tag støvposen af maskinen og træk låsen ud.

BEMÆRK:

Hvis De tilslutter en Makita støvsuger Model 406 til denne maskine, kan der høvles mere effektivt, og uden at det snavser så meget.

Afmontering og montering af høvljern

FORSIGTIG:

- Sørg altid for, at maskinen er slukket og akkuen taget ud, før afmontering og montering af høvljern.
- Høvljernene skal omgås med forsigtighed. Brug handsker eller klude til at beskytte Deres fingre og hænder ved afmontering og montering af høvljern.

For at fjerne høvljernene løsnes først de to installationsbolte en omgang mod uret med den medfølgende unbrakonøgle. **(Fig. 16)**

Skub høvljernet fra bæltesiden med unbrakonøglen. **(Fig. 17)**

Fjern det andet høvljern på samme måde.

Før montering af høvljernene, fjernes først alle spåner og fremmedlegemer, der måtte sidde på kutteren eller høvljernene. Før høvljernet ind mellem kutteren og kutterafskærmningen fra siden modsat af bæltet, således at kanten på høvljernet stikker en smule ud fra siden på kutteren. Stram de to installationsbolte sikkert til med den medfølgende unbrakonøgle. **(Fig. 18)**

FORSIGTIG:

Benyt kun den medfølgende Makita unbrakonøgle til at afmontere og montere høvljern. Forsømmes dette, kan det resultere i overtilstramning eller utilstrækkelig tilstramning af installationsboltene. Dette kan føre til personskader.

Justering af høvljernshøjde (Fig. 19)

Justering af høvljernshøjde er normalt ikke nødvendigt. Hvis De imidlertid bemærker, at klingeæggen er under niveauet på den bagerste høvlsål, eller stikker for langt frem i forhold til den bagerste høvlsål, gås frem som følger.

Løsn de to installationsbolte. Drej justérskruerrie med uret for at trække høvljernet tilbage, eller mod uret for at føre høvljernet længere ud. Efter justering af høvljernshøjde tilspændes de to installationsbolte forsvarligt.

Opbevaring af unbrakonøglen (Fig. 20)

Når unbrakonøglen ikke er i brug, kan den bekvemt opbevares som vist i **Fig. 20**.

VEDLIGEHOLDELSE

ADVARSEL:

Sørg altid for at maskinen er slukket, og at akkuen er taget ud før der gennemføres noget arbejde på selve maskinen.

For at opretholde produktets sikkerhed og pålidelighed, må istandsættelse, vedligeholdelse eller justering kun udføres af et autoriseret Makita service center.

GARANTI

Makita yder garanti på maskinen i overensstemmelse med de lovmæssige krav, gældende i Deres land. Undtaget fra garantien er skader, der er forårsaget af brugsbetinget slid, overlast eller ukorrekt anvendelse. Hvis der er fejl ved maskinen, bedes De sende det komplette værktøj sammen med vedlagte GARANTIBEVIS til Deres forhandler eller et Makita Service Center.

SVENSKA

Förklaring av allmän översikt

① Knapp
② Kraftkassett
③ Laddningslampa
④ Snabbladdare
⑤ Vred
⑥ Gradering
⑦ Indikeringspil
⑧ Säkerhetsspärr
⑨ Stömställare
⑩ Början
⑪ Slut
⑫ Bricka
⑬ Tumskruv (A)
⑭ Parallellanslag (riktlinjal)
⑮ Tumskruv (B)
⑯ Bladets kant
⑰ Trummans sida
⑱ Skärlinje
⑲ "V"-format spår
⑳ Framdelens sula
㉑ Rikta det "V"-formade spåret mot arbetsstyckets kant
㉒ Spånuppsamlare
㉓ Monteringsuttag för spånuppsamlare
㉔ Plastlås
㉕ Monteringsbultar
㉖ Sexkantsnyckel
㉗ Lossa (moturs)
㉘ Hyvelblad
㉙ Trumma
㉚ Trumskydd
㉛ Skruvar med försänkta skallar

TEKNISKA DATA

Modell	**1051D**
Kapacitet	
Hyvlingsbredd	50 mm
Hyvlingsdjup	0,5 mm
Falsningsdjup	15 mm
Obelastat varvtal (min^{-1})	9 000
Total längd	297 mm
Nettovikt	2,2 kg
Märkspänning	14,4 V likström

- På grund av det kontinuerliga programmet för forskning och utveckling, kan här angivna tekniska data ändras utan föregående meddelande.
- Observera! Tekniska data kan variera i olika länder.

Säkerhetstips
För din egen säkerhets skull, bör du läsa igenom de medföljande säkerhetsföreskrifterna.

VIKTIGA SÄKERHETSINSTRUKTIONER FÖR LADDARE OCH KRAFTKASSETT

1. **SPARA DESSA INSTRUKTIONER — Bruksanvisningen innehåller viktiga säkerhets- och driftsinstruktioner för batteriladdaren.**
2. **Läs alla instruktioner och varningstexter på (1) batteriladdaren, (2) kraftkassetten och (3) produkten till vilka dessa används, innan du använder batteriladdaren.**
3. **VARNING — Ladda endast MAKITA uppladdningsbara kraftkassetter för att minska risken för skador. Andra batterityper kan explodera och orsaka skador på person och egendom.**
4. **Utsätt inte laddaren för regn eller snö.**
5. **Användning av tillbehör som inte säljs eller är rekommenderade av batteriladdarens tillverkare kan medföra risk för eldsvåda, elektriska stötar och personskador.**
6. **Dra i kontakten och inte i sladden när laddaren kopplas ur strömuttaget, för att minska risken för skador på nätkontakten och nätsladden.**
7. **Se till att sladden är placerad så att inte någon trampar eller snubblar på den, eller att den på annat sätt utsätts för skador eller yttre påverkan.**
8. **Använd inte laddaren om kontakten eller sladden är skadade. Byt ut delarna omedelbart.**
9. **Använd inte laddaren om den har utsatts för ett kraftigt slag, tappats, eller på annat sätt skadats. Ta laddaren till en auktoriserad serviceverkstad.**
10. **Plocka inte isär laddaren eller kraftkassetten. Ta dem till en auktoriserad serviceverkstad om de behöver ses över eller repareras. Felaktig sammansättning kan medföra risk för elektriska stötar och eldsvåda.**
11. **Dra ur kontakten till laddaren innan underhåll eller rengöring utförs för att minska risken för elektriska stötar. Denna risk minskas inte genom att bara stänga av kontrollerna.**
12. **Batteriladdaren är inte avsedd för att användas av smObarn och personer som lider av Olderdomssvaghet utan tillsyn.**
13. **SmObarn bör ha sOdan tillsyn att de inte leker med batteriladdaren.**

SÄRSKILDA ANVISNINGAR FÖR LADDARE OCH KRAFTKASSETT

1. **Ladda inte kraftkassetten när temperaturen är UNDER 10°C eller ÖVER 40°C.**
2. **Försök inte använda en spänningsomvandlare, motordriven generator eller ett likströmsuttag.**
3. **Låt ingenting täcka för eller täppa igen laddarens ventilationshål.**
4. **Sätt alltid på det medföljande kontaktskyddet när kraftkassetten inte används.**
5. **Kortslut inte kraftkassetten:**
   (1) Vidrör inte kontakterna med något ledande material.
   (2) Undvik att förvara kraftkassetten i en behållare som innehåller andra metallföremål som till exempel spikar, mynt o.d.
   (3) Utsätt inte kraftkassetten för vatten eller regn.
   En kortslutning av kraftkassetten kan medföra ett kraftigt spänningsflöde, överhettning, brännskador och även totalförstörelse av kraftkassetten.
6. **Förvara ej maskinen eller kraftkassetten på platser där temperaturen kan komma att uppnå eller överskrida 50°C.**
7. **Bränn inte upp kraftkassetten även om den är kraftigt skadad eller totalt utsliten. Kraftkassetten kan explodera i eld.**

8. **Var försiktig så att batteriet inte tappas, skakas om kraftigt eller slås emot andra föremål.**
9. **Ladda inte kraftkassetten inuti en låda eller behållare av något slag. Kraftkassetten måste placeras på en plats med god ventilation under laddning.**

EXTRA SÄKERHETSREGLER FÖR MASKINEN

1. **Tänk på att maskinen alltid är operationsläge, eftersom den inte behöver kopplas in till ett vägguttag.**
2. **Trasor, tygbitar, sladdar, snören och liknande bör aldrig finnas i arbetsområdet.**
3. **Undvik att hyvla i spikar. Undersök arbetsstycket före arbetet och ta bort alla spikar.**
4. **Använd endast skarpa blad. Hantera bladen med största varsamhet.**
5. **Se till att bladens monteringsbultar är ordentligt åtdragna före användning.**
6. **Håll maskinen stadigt med båda händerna.**
7. **Håll händerna på avstånd från roterande delar.**
8. **Låt maskinen gå en stund innan du använder den på ett faktiskt arbetsstycke. Kontrollera att ingenting vibrerar eller går ojämnt, eftersom detta kan indikera bristande montering eller att bladet är dåligt balanserat.**
9. **Se till att bladet inte ligger an mot arbetsstycket innan stömställaren trycks in.**
10. **Vänta till bladen uppnått full hastighet innan du börjar hyvla.**
11. **Håll dig alltid på ett avstånd på åtminstone 200 mm från maskinen.**
12. **Stäng alltid av maskinen och vänta tills bladen stannat helt innan justeringar eller inställningar utförs.**
13. **Stick aldrig in fingrarna i spånutkastet. Utkastet kan sättas igen vid arbete i fuktigt trä. Rensa ut spånen med en pinne.**
14. **Lämna inte maskinen med motorn igång. Använd maskinen endast när du håller den i händerna.**
15. **Stäng av hyveln när den inte ska användas och ställ den med framdelens sula upp på ett träblock så att bladen inte ligger an mot något.**
16. **Byt alltid ut båda bladen och skydden på trumman. I annat fall kan den resulterande obalansen orsaka vibration och därmed förkorta maskinens arbetsliv.**
17. **Vänta tills maskinen har stannat helt innan den ställs åt sidan.**
18. **Använd endast de Makita blad som anges i denna bruksanvisning.**

SPARA DESSA ANVISNINGAR.

BRUKSANVISNING

Montering och demontering av kraftkassetten (Fig. 1)

- Stäng alltid av maskinen innan kraftkassetten sätts i eller tas ur.
- Ta bort kraftkassetten genom att trycka in knapparna på kassettens båda sidor och samtidigt dra av den från maskinen.
- Sätt på kraftkassetten genom att passa in tungan på kraftkassetten mot skåran i maskinhuset och sedan skjuta den i läge. Skjut alltid på kraftkassetten hela vägen tills den låses i läge med ett litet klickljud. Om kraftkassetten inte låses i läge kan den av misstag falla ur sitt läge, och därmed orsaka skador på dig själv eller någon person i din närhet.
- Tvinga inte kraftkassetten i läge vid monteringen. Om kassetten inte lätt glider i läge, är den inte monterad på rätt sätt.

Laddning (Fig. 2)

Kraftkassetten är oladdad vid leveransen. Den måste laddas för användning. Använd snabbladdaren modell DC1411 för att ladda upp kraftkassetten.
Sätt i snabbladdaren i ett lämpligt växelströmsuttag. Laddningslampan blinkar med grönt sken. Sätt i kraftkassetten så att plus- och minuspolerna på kraftkassetten är på samma sida som respektive markeringar på snabbladdaren. För in kraftkassetten helt och fullt i laddningsurtaget så att den vilar mot laddningsurtagets botten. När kraftkassetten har satts i ändrar laddningslampan färg från grönt till rött, och laddningen påbörjas. Laddningslampan fortsätter lysa med stadigt rött sken under laddningen. När laddningslampans färg ändras från rött till grönt är laddningen avslutad. Se i tabellen nedan för laddningstid. Om du lämnar kraftkassetten i laddaren efter avslutad laddning övergår laddaren till läget ‘‘ströladdning (underhållsladdning)’’ vilket varar i ungefär 24 timmar. Dra ur laddaren kontakt från strömkällan när laddningen är avslutad.

Batterityp	Kapacitet (mAh)	Antal celler	Laddningstid
1422	2 000	12	Cirka 60 min.
1434	2 600	12	Cirka 75 min.
1435	3 000	12	Cirka 90 min.

FÖRSIKTIGHET!

- Snabbladdaren modell DC1411 är avsedd för laddning av Makita kraftkassett. Använd aldrig laddaren för andra ändamål, eller för att ladda batterier från andra tillverkare.
- Vid laddning av en ny kraftkassett, eller en kraftkassett som inte har använts under en lång tid, kan det inträffa att den inte kan laddas fullt. Detta är normalt och indikerar inte att det är något fel. Du kan ladda upp kraftkassetten fullt efter att ha laddat upp och laddat ur den några gånger.
- Vid laddning av en kraftkassett från en maskin som just har använts, eller en kraftkassett som har legat på en plats utsatt för direkt solljus eller värme under en längre tid, kan det inträffa att laddningslampan blinkar med rött sken. Vänta i så fall en liten stund. Laddningen påbörjas efter att kraftkassetten svalnat. Kraftkassetten svalnar fortare om du tar bort den från snabbladdaren.
- Om laddningslampan blinkar med omväxlande grönt och rött sken har ett problem uppstått, och laddning kan inte genomföras. Kontakterna på laddaren eller kraftkassetten är igensatta med damm eller skräp, eller så är kraftkassetten utsliten eller skadad.
- Om du vill ladda två kraftkassetter i följd bör du låta det gå 15 minuter mellan laddningarna.

Ströladdning (underhållsladdning)

Laddaren övergår till läget för ‘‘ströladdning (underhållsladdning)’’ om du lämnar kvar kraftkassetten i laddaren, för att förhindra att batteriet laddas ur spontant efter en fulladdning, och kraftkassetten kan därmed hållas fräsch och fulladdad.

Tips för att upprätthålla maximal livslängd för batteriet

1. Ladda upp kraftkassetten innan den är fullständigt urladdad.
   Avbryt alltid arbetet som du utför med maskinen, och ladda upp kraftkassetten, när du märker att kraften i maskinen minskar.
2. Ladda aldrig en fulladdad kraftkassette.
   Överladdning minskar batteriets livslängd.
3. Ladda kraftkassett i rumstemperatur vid 10°C – 40°C.
   Låt en kraftkassett, som har blivit varm, svalna innan den laddas.
4. Ladda upp kraftkassetten, av typ nickel metallhydrid, om du inte använder den på mer än sex månader.

Inställning av hyvlingsdjupet (Fig. 3 och 4)

Hyvlingsdjupet kan ställas in i steg om 0,1 mm inom ett område från 0 – 0,5 mm. Vrid på vredet på maskinens framsida tills indikeringspilen är riktad mot det önskade hyvlingsdjupet på graderingen.

FÖRSIKTIGHET!
Vredet kan vridas förbi graderingen 0,5 mm. Maskinen ska dock inte användas för större hyvlingsdjup än 0,5 mm. Motorn kan brännas ut och kraftkassetten kan skadas.

Strömställarens funktion (Fig. 5)

FÖRSIKTIGHET!
Kontrollera alltid att strömställaren fungerar felfritt och återgår till avstängt läge (‘‘OFF’’) innan kraftkassetten sätts i maskinen.

Maskinen är utrustad med en säkerhetsknapp för att förhindra att strömställaren trycks in av misstag.
Tryck ner säkerhetsknappen och tryck in strömställaren för att starta maskinen. Släpp strömställaren för att stanna.

Hyvlingsdrift (Fig. 6)

Ställ först hyvelns främre sula plant på arbetsstyckets yta, utan att bladen kommer i kontakt med arbetsstycket. Sätt på hyveln, och vänta tills bladen uppnått full hastighet. Tryck på verktygets främre del vid början av hyvlingen, och på dess bakre del vid slutet av hyvlingen. Hyvlingen underlättas om du lutar arbetsstycket, ordentligt fastspänt, så att du kan utföra hyvlingen en aning nedåt i hyvlingsriktningen. Matningshastigheten och hyvlingsdjupet avgör den hyvlade ytans finish. Elhyveln fortsätter att hyvla med en hastighet som gör att träspån inte orsakar att hyveln sätts igen. Hyvlingsdjupet kan ökas för grovhyvling, men du bör minska hyvlingsdjupet och mata fram verktyget långsammare för att få en finare ytfinish.

Parallellanslag (riktlinjal) (Fig. 7)

Använd parallellanslaget vid falsning eller hyvling av arbetsstycken som är upp mot 50 mm breda. Montera parallellanslaget på maskinen, och skruva fast det med brickan och tumskruv (A). Lossa tumskruven (B) och justera parallellanslaget tills det kommer i beröring med arbetsstyckets sida. Dra sedan åt tumskruv (B) ordentligt.

Sidoanslaget har två genomgående hål, vilka används om man önskar montera en förlängning av plywood e. dyl. **(Fig. 8)**

Falsning

Använd parallellanslaget (riktlinjal) för att göra en stegad hyvling så som visas i **fig. 9**. **(Fig. 9)**
Rita en hyvlingslinje på arbetsstycket. Anlägg bladets kant mot linjen. **(Fig. 10)**
Justera sedan parallellanslaget enligt vad som beskrivits i avsnittet "Parallellanslag". För maskinen med parallellanslaget tätt anlagt mot arbetsstyckets sida vid hyvlingen. I annat fall kan ett ojämnt resultat uppstå.
Maximalt falsningsdjup är 15 mm.

FÖRSIKTIGHET!
Justera bladet så att dess ända sticker ut en aning från trummans sida före falsning.

Fräsning (Fig. 11, 12 och 13)

Anlägg det "V"-formade spåret i framdelens sula mot arbetsstyckets kant för att åstadkomma ett hyvlingsresultat som i **fig. 11**, och hyvla på det sätt som visas i **fig. 13**. Det går att fräsa upp till 5,6 mm i en hyvling.

Spånuppsamlaren (Fig. 14 och 15)

Fäst spånuppsamlaren på maskinens monteringuttag. Tryck på spånuppsamlaren så långt som möjligt på monteringsuttaget för att förhindra att den lossnar under användningen.
Töm påsen när den är ungefär halvfull för bästa resultat. Avlägsna påsen från maskinen och öppna plastlåset.

OBSERVERA!
Det går att erhålla ett renare och mer effektivt arbete om Makita dammsugare modell 406 ansluts till maskinen.

Montering och demontering av hyvelblad

FÖRSIKTIGHET!
- Se alltid till att maskinen är avstängd och kraftkassetten avtagen innan hyvelblad monteras eller demonteras.
- Handskas försiktigt med bladen. Använd handskar eller en tygtrasa för att skydda fingrarna och händerna vid montering och demontering.

Lossa först de två monteringsbultarna ett varv moturs med den medföljande sexkantsnyckeln för att ta bort bladen. **(Fig. 16)**
Tryck på bladet från drivremssidan med sexkantsnyckeln. **(Fig. 17)**
Ta bort det andra bladet på samma sätt.
Rensa bort spån och andra föremål från trumman och bladen före montering. Stick in bladet mellan trumman och trumskyddet från den motsatta sidan av drivremmen så att bladets kant sticker ut en aning från trummans sida. Dra åt de två monteringsbultarna ordentligt med den medföljande sexkantsnyckeln. **(Fig. 18)**

FÖRSIKTIGHET!
Använd endast den Makita sexkantsnyckel som medföljer vid montering och demontering av bladen. Om en annan nyckel används kan det leda till att monteringsbultarna dras åt för mycket eller för lite. Detta kan orsaka skador.

Bladens höjdinställning (Fig. 19)

Det är normalt inte nödvändigt att justera bladens höjd. Utför följande om du däremot skulle upptäcka att bladets kant ligger under den bakre sulans nivå, eller sticker ut för mycket från den bakre sulan.
Lossa de två monteringsbultarna. Vrid skruvarna med försänkta skallar medurs för att dra in bladen, och moturs för att få dem att sticka ut mer. Dra åt de två monteringsbultarna ordentligt efter justeringen.

Förvaring av sexkantsnyckeln (Fig. 20)

Sexkantsnyckeln kan praktiskt förvaras så som visas i **fig. 20** när den inte används.

UNDERHÅLL

FÖRSIKTIGHET:
Tillse alltid att maskinen är frånkopplad och att kraftkassetten tagits ur maskinen innan Du utför arbete på denna.

För att bibehålla produktens säkerhet och tillförlitlighet, bör alltid reparationer, underhållsservice och justeringar utföras av auktoriserad Makita serviceverkstad.

GARANTI

Vi ger garantier för MAKITA's maskiner enligt lagstadgade föreskrifter i olika länder. Skador och felaktigheter som kan hänföras till normal förslitning, överbelastning och felaktig hantering omfattas ej av denna garanti. Vid reklamation skall du sända in hela maskinen, icke isärtagen, tillsammans med det bifogade GARANTIBEVISET (och kvitto/faktura), till din återförsäljare eller till en auktoriserad MAKITA serviceverkstad.

NORSK

Forklaring til generell oversikt

① Knapp
② Batteri
③ Ladelampe
④ Hurtiglader
⑤ Knott
⑥ Skala
⑦ Viser
⑧ Sperreknapp
⑨ Startbryter
⑩ Start
⑪ Slutt
⑫ Underlagsskive
⑬ Tommeskrue (A)
⑭ Kantvern (styrelinjal)
⑮ Tommeskrue (B)
⑯ Bladkant
⑰ Trommelside
⑱ Skjærelinje
⑲ "V"-spor
⑳ Front maskinfot
㉑ Samstem "V"-sporet med kanten på arbeidsemnet
㉒ Støvpose
㉓ Munnstykke
㉔ Festeanordning
㉕ Monteringsbolter
㉖ Sekskannøkkel
㉗ Løsne (moturs)
㉘ Høvelblad
㉙ Trommel
㉚ Trommeldeksel
㉛ Panhodeskruer

TEKNISKE DATA

Modell	**1051D**
Kapasitet	
Høvlingsbredde	50 mm
Høvlingsdybde	0,5 mm
Falsingsdybde	15 mm
Tomgangshastighet (min^{-1})	9 000
Totallengde	297 mm
Nettovekt	2,2 kg
Merkespenning	D.C 14,4 V

- Grunnet det kontinuerlige forsknings- og utviklingsprogrammet, forbeholder vi oss retten til å foreta endringer i tekniske data uten forvarsel.
- Merknad: Tekniske data kan variere fra land til land.

Sikkerhetstips
For din egen sikkerhets skyld ber vi deg lese de medfølgende sikkerhetsreglene.

VIKTIGE SIKKERHETSREGLER FOR LADER OG BATTERI

1. **TA VARE PÅ BRUKSANVISNINGEN — den inneholder viktige sikkerhetsregler og bruksveiledning for batteriladeren.**
2. **Les alle sikkerhetsregler og advarsler på (1) laderen, (2) batteriet og (3) produktet som batteriet skal brukes til før før laderen tas i bruk.**
3. **NB! — Reduser faren for skader- bruk kun oppladbare batterier av Makita type. Andre typer batterier kan eksplodere og forårsake skader, både på personer og omgivelsene.**
4. **Utsett ikke laderen for regn eller snø.**
5. **Bruk av utstyr som ikke er anbefalt av eller selges av produsenten av laderen kan medføre fare for brann, elektrisk støt eller personskader.**
6. **Rykk ikke i ledningen for å få støpslet ut av stikkontakten.**
7. **Sørg for at ledningen ligger slik at ingen tråkker på, snubler i den, eller at den på annen måte utsettes for belastninger.**
8. **Bruk ikke laderen hvis ledningen eller støpslet er skadet — skift ut omgående.**
9. **Har hurtigladeren falt i gulvet eller vært utsatt for skade, bør den repareres på et autorisert verksted.**
10. **Demonter ikke lader eller batteri på egen hånd. Overlat eventuelle reparasjoner til et autorisert verksted. Feil montering kan medføre fare for elektrisk støt eller brann.**
11. **Faren for elektrisk støt ved rengjøring og vedlikehold reduseres ved å fjerne støpslet fra kontakten. Det er ikke nok å skru av kontrollene.**
12. **Batteriladeren er ikke beregnet til bruk for mindreårige barn eller personer som trenger oppsyn.**
13. **Se til at ikke mindreårige barn leker med batteriladeren.**

EKSTRA SIKKERHETSREGLER FOR LADER OG BATTERI

1. **Ikke lad batteriet ved temperaturer UNDER +10°C eller OVER +40°C.**
2. **Kan ikke brukes med opptransformator, aggregat eller likestrømskontakt.**
3. **Sørg for at ikke luftehullene tildekkes eller tettes igjen.**
4. **Batteriterminalene må alltid være dekket til med batteridekslet når batteriet ikke er i bruk.**
5. **Dette kan medføre kortslutning av batteriet:**
   (1) Terminalen må ikke komme i kontakt med strømførende materialer.
   (2) Unngå å oppbevare batteriet sammen med andre metallgjenstander som f.eks spikre, mynter, etc.
   (3) Batteriet må ikke utsettes for vann eller regn.
   Et batteri som kortsluttes kan forårsake stor elektrisk strømavgang og driftsstand.
6. **Hverken maskin eller batteri må oppbevares på steder hvor temperaturen kan nå eller overskride 50°C.**
7. **Kast ikke batteriet på åpen ild, selv om det er ødelagt eller totalt utslitt. Batteriet kan eksplodere i flammene.**
8. **Batteriet må ikke falle på gulvet, ristes eller utsettes for slag.**
9. **Batteriet må ikke lades opp inni en beholder av noe slag. Opplading av batteriet må foregå på et sted hvor ventilasjonen er god.**

EKSTRA SIKKERHETSREGLER FOR MASKINEN

1. **Vær oppmerksom på at maskinen alltid vil være i startposisjon siden den ikke skal koples til strømnettet.**
2. **Arbeidsområdet må være fritt for filler, kluter, ledninger, hyssing eller lignende.**
3. **Unngå spikre. Sjekk arbeidsstykket for og fjern eventuell spikre før arbeidet påbegynnes.**
4. **Bruk bare skarpe blad. Behandle bladene med stor varsomhet.**
5. **Se etter at monteringsboltene som holder bladet på plass er forsvarlig festet før arbeidet påbegynnes.**
6. **Hold godt fast i maskinen med begge hender.**
7. **Hold hendene unna roterende deler.**
8. **La motoren gå på tomgang en stund før det tas i bruk. Sjekk at det ikke forekommer vibrasjoner eller slingring som kan være tegn på ukorrekt montering eller et dårlig balanseret blad.**
9. **Sørg for at bladet ikke berører arbeidsstykket før maskinen slås på.**
10. **Vent til bladet har oppnådd maksimal hastighet før skjæringen begynner.**
11. **Hold alltid en avstand på 200 mm fra maskinen.**
12. **Ved justering må maskinen slås av og bladet stanse helt først.**
13. **Stikk aldri fingrene inn i sponrennen. Rennen lar seg lett stoppe til ved skjæring av fuktig tre. Fjern eventuelt spon med en pinne.**
14. **Forlat aldri maskinen når det er igang. Maskinen må bare betjenes når det holdes med begge hender.**
15. **Hvis høvelmaskinen forlates, må den først slås av og så plasseres med fronten opp på en treklosse, slik at bladet ikke kommer i berøring med noe.**
16. **Skift alltid ut begge blader eller trommeldeksler samtidig. Ellers kan ubalansen forårsake vibrasjoner og redusere maskinens levetid.**
17. **Vent til motoren har stoppet helt før maskinen settes ned.**
18. **Bruk bare Makita-blader som er spesifisert i denne håndboken.**

TA VARE PÅ DISSE INSTRUKSENE.

BRUKSANVISNINGER

Montering og demontering av batteriet (Fig. 1)

- Maskinen må alltid slås av før batteriet settes i eller tas ut.
- Batteriet fjernes fra maskinen ved å trekke det ut samtidig som knappene på begge sider trykkes inn.
- Batteriet settes i ved å passe tungen på batteriet inn etter sporet i kammeret og så skyve det på plass. Batteriet må føres helt inn til det låses på plass med et lite klikk. Hvis dette ikke gjøres kan det falle ut mens maskinen er i bruk og påføre brukeren eller eventuelle tilstedeværende legemsskader.
- Batteriet må ikke settes i med makt. Hvis det ikke med letthet glir på plass er det fordi det settes i på feil måte.

Lading (Fig. 2)

Det nye batteriet er ikke ladet. Det må derfor lades opp før bruk. Bruk hurtiglader DC1411 til dette.
Kople hurtigladeren til strømnettet. Ladelampen blinker grønt. Sett i batteriet slik at pluss- og minuspolene på batteriet er på samme side som respektive markeringer på hurtigladeren. Sett batteriet helt inn i åpningen så det hviler i bunnen på laderen. Når batteriet settes i vil lampen skifte farge fra grønn til rød og ladingen vil begynne. Ladelampen vil lyse rødt hele tiden under ladingen. Når ladelampen skifter farge fra rød til grønn, er ladesyklusen fullført. Se tabellen under om ladetid. Hvis batteriet blir stående i laderen etter at ladingen er ferdig, vil laderen skifte over til ‘‘drypplading (vedlikeholdslading)’’ som varer i ca. 24 timer. Etter ladingen må laderen koples fra strømkilden.

Batteritype	Kapasitet (mAh)	Antall elementer	Ladetid
1422	2 000	12	Ca. 60 min.
1434	2 600	12	Ca. 75 min.
1435	3 000	12	Ca. 90 min.

NB!
- Hurtiglader Modell DC1411 er til lading av Makita batteri. Den må aldri brukes til andre formål eller til lading av batterier av annet format.
- Ved lading av et nytt batteri eller et som ikke har vært i bruk på en stund, kan det være vanskelig å lade det helt opp. Dette er normalt og ikke tegn på noe galt. Batteriet lar seg lade helt opp etter at det har vært helt utladet og oppladet et par ganger.
- Hvis du lader opp et batteri fra en maskin som nettopp har vært i bruk, eller et batteri som har vært utsatt for direkte sol eller annen varme, vil ladelampen blinke rødt. Hvis dette skjer, venter du en stund. Ladingen starter når batteriet er avjølt. Batteriet avkjøles raskere hvis det fjernes fra hurtigladeren.
- Hvis ladelampen blinker vekselsvis i grønt og rødt, tyder det på at noe er galt og lading er derfor ikke mulig. Terminalene på laderen er enten tilstoppet med støv eller batteriet er dødt eller ødelagt.
- Hvis to batterier skal lades opp, må det gå minst 15 minutter mellom hver lading.

Dryppladning (vedlikeholdsladning)
Hvis du lar batteriet stå i laderen for å forhindre utlading etter full opplading, vil laderen gå over i ‘‘dryppladningsmodus’’ (vedlikeholdsladning) og holde batteriet i oppladet stand.

Noen tips for å vedlikeholde batteriets maksimale levetid
1. Lad batteriet opp før det blir helt utladet.
   Stans maskinen og lad opp batteriet så snart du merker at maskinseffekten begynner å synke.
2. Lad aldri opp et helt oppladet batteri.
   Overopplading vil redusere verktøyets levetid.
3. Lad batteriet opp under romtemperatur på 10°C – 40°C.
   Et varmt batteri bør avkjøles før det lades opp.
4. Nikkelmetallhydrid -batteriet må lades opp når det ikke skal brukes på mer enn 6 måneder.

Justering av skjæredybden (Fig. 3 og 4)
Skjæredybden kan justeres i 0,1 mm økninger innenfor et område på 0 – 0,5 mm. Drei knotten på maskinfronten til viseren er samstemt med ønsket skjæredybde på skalaen.

NB!
Knotten kan dreies forbi 0,5 mm graderingen. Men maskinen må ikke brukes med en skjæredybde på mer enn 0,5 mm. Motoren kan brenne sammen eller batteriet kan ødelegges.

Bryter (Fig. 5)

NB!
Før batteriet settes inn i sagen, må det alltid sjekkes at bryteren fungerer som den skal og går tilbake til ‘‘OFF’’ når den slippes.

For å hindre at bryteren trykkes inn ved et uhell, er sagen utstyrt med en sperreknapp.
Kjedsagen startes ved å først trykke inn sperreknappen og så bryteren. Slipp bryteren for å stoppe.

Høvling (Fig.6)
Først settes maskinfoten oppå arbeidsemnet uten at bladene berører emnet. Slå maskinen på og vent til bladene oppnår full hastighet. Beveg deretter maskinen forsiktig framover. Legg trykk på fronten i begynnelsen av høvlingen og på den bakre delen i slutten av høvlingen. Høvlearbeidet vil være lettere å utføre hvis emnet festes slik at det heller nedover og du kan høvle i nedover retning.
Høvlingens hastighet og dybde er avgjørende for det endelige resultatet. Arbeidet vil utføres med en hastighet som ikke medfører sponoppsamling. For grovere høvling kan dybden økes, men en god overflatefinish oppnås ved å redusere høvledybden og bevege verktøyet langsommere.

Kantvern (styrelinjal) (Fig. 7)
Bruk kantvernet ved falsing eller skjæring av arbeidsemner som er nesten 50 mm brede. Monter kantvernet på maskinen og fest det med underlagsskiven og tommeskruen (A). Løsne tommeskruen (B) og juster kantvernet til det kommer i berøring med siden på arbeidsemnet. Stram deretter tommeskruen (B) forsvarlig.

Hvis du har behov for å forlenge lengden på vernet, kan du feste et ekstra trestykke. Vernet er utstyrt med praktiske hull nettopp til dette formål. **(Fig. 8)**

Falsing
For å utføre en trinnvis skjæring som vist i **Fig. 9**, brukes kantvernet (styrelinjal). **(Fig. 9)**
Tegn opp en skjærelinje på arbeidsemnet. Samstem bladkanten med skjærelinjen. **(Fig. 10)**
Juster deretter kantvernet som forklart i ‘‘Kantvern’’-avsnittet. Ved høvling beveges maskinen slik at kantvernet er kant i kant med arbeidsemnet, ellers blir høvlingen ujevn.
Maksimal falsedybde er 15 mm.

NB!
For glattpanellering med dobbel fals, justeres bladet slik at bladenden stikker litt ut forbi trommelsiden.

Fasehøvling (Fig. 11, 12 og 13)
For å skjære som vist i **Fig. 11**, samstem ‘‘V’’-sporet i fronten på maskinfoten med kanten på arbeidsemnet og høvle som vist i **Fig. 13**. Maskinen høvler opptil 5,6 mm i en enkel omgang.

Støvpose (Fig. 14 og 15)

Monter støvposen på maskinens munnstykke. Når den monteres skyves posens åpning mot munnstykket så slangt det kan komme for å forhindre at den løsner under bruk.
Best resultat oppnås ved å tømme støvposen når den er omtrent halvfull. Fjern støvposen fra maskinen og trekk av festeanordningen.

MERKNAD:
Hvis du kopler en Makita støvsuger Modell 406 til denne maskinen blir arbeidet renere og mer effektivt.

Montering og demontering av høvelblad

NB!

- Se alltid etter at maskinen er slått av og batteriet fjernet før montering eller demontering av blad.
- Bladene må behandles med stor varsomhet. Bruk hansker for å beskytte fingrer og hender under demontering eller montering av blad.

Bladene fjernes ved først å løsne de to monteringsboltene en omgang moturs med den medfølgende skrunøkkelen. **(Fig. 16)**
Skyv bladet fra remsiden med skrunøkkelen. **(Fig. 17)**
Demonter det andre bladet på samme måte.
Bladene monteres ved først å rense ut alt spon eller fremmedlegemer som har satt seg fast på trommelen eller bladene. Sett bladet inn mellom trommelen og trommellokket fra motsatt side av remmen slik at bladet stikker litt ut forbi trommelsiden. Trekk de to monterningsboltene forsvarlig til med den medfølgende skrunøkkelen. **(Fig. 18)**

NB!
Bruk bare Makita skrunøkkelen til montering eller demontering av bladene. I motsatt fall kan det resultere i overstramming eller utilstrekkelig stramming av monteringsboltene, og dette kan resultere i personskader.

Justere bladhøyden (Fig. 19)

Det er vanligvis ikke nødvendig å justere bladhøyden. Men hvis det merkes at bladkanten er under nivået på bakre maskinfot eller stikker for langt utenfor bakre maskinfot, gjør som følger.
Løsne de to monteringsboltene. Drei panhodeskruene medurs for å trekke bladet tilbake eller moturs for å skyve det lenger ut. Etter justeringen må de to monteringsboltene strammes forsvarlig.

Oppbevaring av sekskantnøkkel (Fig. 20)

Når sekskantnøkkelen ikke er i bruk kan den oppbevares som vist i **fig. 20**.

SERVICE

NB!
Før det utføres arbeider på maskinen må du alltid forvisse seg om at maskinen er slått av og akkumulatoren er tatt ut.

For å garantere at maskinen arbeider sikkert og pålitelig bør reparasjoner, servicearbeider eller innstillinger utføres av et autorisert Makita-serviceverksted.

GARANTI

Vi gir garanti på MAKITA's maskiner i henhold til lovfestede forskrifter i det enkelte land. Skader og feilaktigheter som kan henføres til normal slitasje, overbelastning eller feil bruk omfattes ikke av denne garanti. Ved reklamasjon skal komplett maskin, ikke demontert, sammen med vedlagte GARANTIKORT, samt kvittering eller innkjøpsbevis, sendes inn til din forhandler eller til et autorisert Makita-verksted.

SUOMI

Yleisselostus

① Painike
② Akku
③ Latausvalo
④ Pikalaturi
⑤ Nuppi
⑥ Asteikko
⑦ Osoitin
⑧ Lukituksen vapautuspainike
⑨ Liipaisinkytkin
⑩ Alku
⑪ Loppu
⑫ Aluslaatta
⑬ Siipiruuvi (A)
⑭ Reunaohjain (ohjaustulkki)
⑮ Siipiruuvi (B)
⑯ Terän reuna
⑰ Rummun kylki
⑱ Sahauslinja
⑲ "V"-ura
⑳ Etualusta
㉑ Aseta "V"-ura samansuuntaisesti työkappaleen reunan kanssa
㉒ Pölypussi
㉓ Suutin
㉔ Suljin
㉕ Kiinnitysruuvit
㉖ Kuusioavain
㉗ Löystyy (vastapäivään)
㉘ Höylän terä
㉙ Rumpu
㉚ Rummun suojus
㉛ Kartiopääruuvit

TEKNISET TIEDOT

Malli	**1051D**
Suorituskyky	
Höyläysleveys	50 mm
Höyläyssyvyys	0,5 mm
Huullos- (kynte) höyläyssyvyys	15 mm
Tyhjäkäyntinopeus (min^{-1})	9 000
Kokonaispituus	297 mm
Nettopaino	2,2 kg
Antoteho	14,4 V tasavirta

- Jatkuvan tutkimus- ja kehitysohjelman vuoksi pidätämme oikeuden muuttaa tässä mainittuja teknisiä ominaisuuksia ilman ennakkoilmoitusta.
- Huomautus: Tekniset ominaisuudet saattavat vaihdella eri maissa.

Turvaohjeita

Oman turvallisuutesi vuoksi lue mukana seuraavat turvaohjeet.

TÄRKEITÄ LATURIA JA AKKUA KOSKEVIA TURVAOHJEITA

1. **SÄILYTÄ NÄMÄ OHJEET — Tämä ohjekirja sisältää tärkeitä akkulaturin turva- ja käyttöohjeita.**
2. **Lue kaikki (1) akkulaturia, (2) akkua ja (3) akkua käyttävää laitetta koskevat ohjeet ja varoitusmerkinnät ennen akkulaturin käyttöä.**
3. **VARO — Lataa ainoastaan MAKITAN ladattaviksi tarkoitettuja akkuja välttääksesi loukkaantumisvaaran. Muun tyyppiset akut saattavat räjähtää aiheuttaen loukkaantumisen tai esinevahinkoja.**
4. **Pidä laite poissa sateesta ja lumesta.**
5. **Muun kuin valmistajan suositteleman tai myymän lisävarusteen käyttäminen saattaa aiheuttaa tulipalon, sähköiskun tai loukkaantumisen.**
6. **Vedä virtajohtoa irrottaessasi pistokkeesta äläkä johdosta, jotta pistoke ja johto eivät vioittuisi.**
7. **Pidä huolta, että johto on asetettu sellaiseen paikkaan, että sen päälle ei astuta, siihen ei kompastuta ja ettei se muutenkaan joudu rasitukselle tai vahingolle alttiiksi.**
8. **Älä käytä laturia vioittuneella johdolla tai pistokkeella — vaihda ne välittömästi uusiin.**
9. **Älä käytä laturia, jos siihen on kohdistunut voimakas isku, jos se on pudonnut tai muutoin vioittunut. Vie se valtuutetulle huoltomiehelle.**
10. **Älä pura laturia tai akkua osiinsa. Jätä kaikki huolto- ja korjaustyöt valtuutetun huoltomiehen tehtäväksi. Jos laite kootaan väärin, voi seurauksena olla sähköisku tai tulipalo.**
11. **Irrota laturin virtajohto pistorasiasta ennen kaikkia kunnostustöitä ja puhdistusta välttääksesi sähköiskun. Virran katkaisu laitteesta ei vähennä tätä vaaraa.**
12. **Akkulataajaa ei ole tarkoitettu nuorten lasten eikä toimintarajoitteisten käytettäväksi ilman valvontaa.**
13. **Nuorten lasten toimia tulee valvoa sen varmistamiseksi, että he eivät leiki akkulataajalla.**

LISÄÄ LATURIA JA AKKUA KOSKEVIA TURVAOHJEITA

1. **Älä lataa akkua ALLE 10°C äläkä YLI 40°C lämpötilassa.**
2. **Älä käytä jännitteennostomuuntajaa, moottorigeneraattoria äläkä tasavirtapistorasiaa.**
3. **Älä peitä äläkä tuki laturin ilma-aukkoja.**
4. **Suojaa akkuliittimet aina akkusuojuksella, kun akkua ei käytetä.**
5. **Älä kytke akkua oikosulkuun:**
   - **(1) Älä kosketa liittimiä millään sähköä johtavalla esineellä.**
   - **(2) Älä säilytä akkua samassa tilassa muiden metalliesineiden kuten naulojen, kolikoiden tms. kanssa.**
   - **(3) Pidä akku poissa vedestä ja sateesta. Akun joutuminen oikosulkuun voi aiheuttaa voimakkaan sähkövirtauksen, ylikuumenemista, mahdollisia palovammoja ja laitteen rikkoutumisen.**
6. **Älä säilytä konetta ja akkua tilassa, jonka lämpötila voi ylittää 50°C.**
7. **Älä hävitä akkua polttamalla, vaikka se olisi pahasti vioittunut tai kokonaan kulunut loppuun. Akku saattaa räjähtää tulessa.**
8. **Varo pudottamasta, ravistamasta ja kolhimasta akkua.**

9. **Älä lataa akkua laatikossa tai muussa suljetussa tilassa. Akku tulee sijoittaa latauksen ajaksi tilaan, jossa on hyvä ilmanvaihto.**

LISÄÄ KONETTA KOSKEVIA TURVAOHJEITA

1. **Huomaa, että tämä kone on aina toimintavalmiina, sillä sen ei tarvitse olla kytkettynä seinäpistorasiaan.**
2. **Riepuja, vaatteita, johtimia, metallilankoja ei tulisi koskaan jättää työpaikan ympärille.**
3. **Varo höyläämistä nauloihin. Tarkista työkappale ja poista kaikki naulat työkappaleesta ennen työstämistä.**
4. **Käytä vain teräviä teriä. Käsittele teriä erittäin varovasti.**
5. **Ennen käyttöä varmista että terien asennusruuvit on turvallisesti kiristetty.**
6. **Pitele konetta tukevasti molemmin käsin.**
7. **Pidä kädet loitolla pyörivistä osista.**
8. **Anna koneen käydä jonkin aikaa ennen työstöä. Katso väriseekö tai vaappuuko kone joka ilmaisee huonon asennuksen tai huonosti tasapainotetut terät.**
9. **Varmista ettei terä kosketa työkappaleeseen ennen kuin katkaisija on kytketty päälle.**
10. **Ennen höyläämistä odota, kunnes terä saavuttaa täyden pyörimisnopeutensa.**
11. **Pidä kone irti itsestäsi aina vähintään 200 mm etäisyydellä.**
12. **Ennen minkäänlaisiin säätöihin ryhtymistä, pysäyta kone ja anna terien pysähtyä täydellisesti.**
13. **Älä koskaan työnnä sormeasi lastukouruun. Kouru voi tukkeutua kosteata puuta hölylätessä. Puhdista lastut tukkeutuneesta kourusta tikulla.**
14. **Älä jätä konetta käyntiin. Käytä konetta vain käsin pidellessäsi.**
15. **Poistuessasi höylän luota, pysäytä kone ja aseta se etujalusta ylöspäin puupalan päälle, jotta terät eivät kosketa mihinkään.**
16. **Vaihda aina molemmat terät tai rummun suojukset samanaikaisesti, muuten tulostuva epätasapaino aiheuttaa värinöitä lyhentäen koneen käyttöikää.**
17. **Odota kunnes laite on kokonaan pysähtynyt, ennen kuin lasket sen käsistäsi.**
18. **Käytä ainoastaan tässä ohjekirjassa määrättyjä Makita-teriä.**

SÄILYTÄ NÄMÄ OHJEET.

KÄYTTÖOHJEET

Akun kiinnittäminen ja irrottaminen (Kuva 1)

- Sammuta kone aina ennen akun kiinnittämistä ja irrottamista.
- Akku irrotetaan vetämällä se koneesta samalla kun painetaan akun molemmilla sivuilla olevia painikkeita.
- Akku kiinnitetään asettamalla akun kieleke kotelossa olevaan uraan ja sujauttamalla se paikalleen. Työnnä akku aina perille saakka, kunnes se napsahtaa paikalleen. Jos et toimi näin, akku saattaa vahingossa irrota koneesta aiheuttaen itsesi tai sivullisen loukkaantumisen.
- Älä työnnä akkua väkisin paikalleen. Jos akku ei liu'u helposti paikalleen, ei kiinnitystapa ole oikea.

Lataaminen (Kuva 2)

Uutta akkua ei ole ladattu. Se täytyy ladata ennen käyttöä. Lataa akku DC1411-mallisella pikalaturilla.
Kytke pikalaturi sopivaan vaihtovirtalähteeseen. Latausvalo vilkkuu vihreänä. Aseta akku paikalleen siten, että akun plus- ja miinusnavat tulevat samalle puolelle kuin pikalaturin vastaavat merkinnät. Työnnä akku kokonaan aukkoon siten, että se lepää laturin aukon pohjalla. Kun akku on asetettu paikalleen, latausvalon väri vaihtuu vihreästä punaiseksi ja lataus alkaa. Latausvalo palaa tasaisesti punaisena latauksen aikana. Kun latausvalon väri vaihtuu punaisesta vihreäksi, lataaminen on päättynyt. Katso latausaika alla olevasta taulukosta. Jos akku jätetään laturiin lataamisen päätyttyä, laturi siirtyy "kestolatausmuodolle" (jatkuvalle lataukselle), joka kestää noin 24 tuntia. Kun olet ladannut, irrota lataaja virtalähteestä.

Akkutyyppi	Suorituskyky (mAh)	Solujen lukumäärä	Latausaika
1422	2 000	12	Noin 60 min.
1434	2 600	12	Noin 75 min.
1435	3 000	12	Noin 90 min.

VARO:
- Pikalaturi DC1411 on tarkoitettu Makitan akkujen lataamiseen. Älä koskaan käytä sitä muuhun tarkoitukseen tai muiden valmistajien akkujen lataamiseen.
- Kun lataat uuden akun tai akun, jota ei ole käytetty pitkään aikaan, se ei ehkä lataudu täyteen. Tämä on normaalia eikä ole merkki viasta. Akku voidaan ladata täyteen, kun sen lataus on purettu kokonaan ja jälleen ladattu muutaman kerran.

- Jos lataat akkua, jota on juuri käytetty koneessa tai akkua, joka on ollut pitkään suorassa auringonvalossa tai kuumissa tiloissa, latausvalo saattaa vilkkua punaisena. Jos näin käy, odota hetki. Lataus alkaa akun jäähdyttyä. Akku jäähtyy nopeammin, kun irrotat sen pikalaturista.
- Jos latausvalo vilkkuu vuorotellen vihreänä ja punaisena, on kyseessä vika eikä lataus onnistu. Laturin tai akun liittimet ovat pölyn peitossa tai akku on kulunut loppuun tai vioittunut.
- Jos lataat kaksi akkua perätysten, jätä latauskertojen väliin noin 15 minuutin tauko.

Heikkovirtalataus

Jos jätät akun laturiin estääksesi akun tyhjenemisen itsestään täyteen lataamisen jälkeen, laturi kytkeytyy heikkovirtalatausmuodolle, joka pitää akun jatkuvasti täydessä latauksessa.

Vinkkejä akun käyttöiän maksimoimiseksi

1. Lataa akku, ennen kuin se on kokonaan tyhjennyt.
   Lopeta aina laitteella työskentely ja lataa akku, jos huomaat voiman vähenevän laitteesta.
2. Älä koskaan lataa täyteen ladattua akkua.
   Liiallinen lataaminen lyhentää akun käyttöikää.
3. Lataa akku huoneenlämmössä 10°C – 40°C.
   Anna kuuman akun viilentyä ennen sen lataamista.
4. Lataa nikkelimetalli-hybridiakku, jos et käytä sitä yli kuuteen kuukauteen.

Höyläyssyvyyden säätäminen (Kuva 3 ja 4)

Höyläyssyvyyttä voidaan säätää 0,1 mm askelvälein välillä 0 – 0,5 mm. Kierrä koneen etupuolella olevaa nuppia, kunnes osoitin on haluamasi höyläyssyvyyden kohdalla asteikolla.

VARO:
Nuppia voidaan kääntää 0,5 mm merkinnän yli. Älä kuitenkaan käytä konetta yli 0,5 mm höyläyssyvyydellä. Moottori voi palaa loppuun tai akku vioittua.

Kytkimen käyttäminen (Kuva 5)

VARO:
Ennen kuin asetat akun koneeseen, tarkista aina, että liipaisinkytkin toimii moitteettomasti ja että se palautuu vapautettaessa ‘‘OFF’’ -asentoon.

Laite on varustettu lukituksen vapautuspainikkeella tahattoman painamisen estämiseksi.
Kone käynnistetään painamalla lukituksen vapautuspainike alas ja painamalla liipaisinkytkintä. Kone sammutetaan painamalla liipaisinkytkintä.

Höyläaminen (Kuva 6)

Laske ensin koneen etualusta tasaisesti työkappaleen pintaa vasten siten, että terä ei kosketa työkappaletta. Käynnistä kone ja odota, kunnes terä on saavuttanut täyden käyntinopeuden. Liikuta sitten konetta kevyesti eteenpäin. Paina koneen etuosaa höyläämisen alussa ja peräosaa höyläämisen lopussa. Höyläaminen on helpompaa, jos asetat sopivasti paikalleen kiinnitetyn työkappaleen siten, että voit höylätä hieman alamäkeen.
Työn jälki riippuu höyläyksen nopeudesta ja syvyydestä. Konehöylä työstää sellaisella nopeudella, että lastut eivät pääse jumiuttamaan höylää. Jos haluat karkean jäljen, voit lisätä höyläyssyvyyttä. Sen sijaan viimeisteltyä jälkeä varten höyläyssyvyyttä tulee pienentää ja liikuttaa höylää hitaasti.

Reunaohjain (ohjaustulkki) (Kuva 7)

Käytä reunaohjainta tehdessäsi huullos- (kynte) höyläystä tai höylätessäsi lähes 50 mm leveitä työkappaleita. Kiinnitä reunaohjain koneeseen ja varmista sen kiinnitys aluslaatalla ja siipiruuvilla (A). Löysennä siipiruuvi (B) ja säädä reunaohjainta, kunnes se koskettaa työkappaleen kylkeä. Kiristä sitten siipiruuvi (B) tiukasti.

Halutessasi voit pidentää reunaohjainta kiinnittämällä siihen erillisen puupalan. Ohjain on varustettu sopivilla reijillä tätä tarkoitusta varten. **(Kuva 8)**

Huullos- (kynte)höyläys

Kun haluat tehdä porrastetun leikkauksen **kuvan 9** osoittamalla tavalla, käytä reunaohjainta (ohjaustulkkia). **(Kuva 9)**
Piirrä leikkauslinja työkappaleeseen. Aseta terän reuna samansuuntaisesti leikkauslinjan kanssa. **(Kuva 10)**
Säädä sitten reunaohjainta kohdassa ‘‘Reunaohjain’’ selostetulla tavalla. Siirrä konetta höylätessäsi siten, että reunaohjain pysyy tasassa työkappaleen kyljen kanssa. Muuten höyläystuloksesta voi tulla epätasainen.
Suurin mahdollinen huullos- (kynte) höyläyssyvyys on 15 mm.

VARO:
Säädä terä ennen huulloshöyläystä siten, että kärki työntyy hieman rummun reunan yli.

Viisteytys (Kuva 11, 12 ja 13)

Kun haluat tehdä **kuvan 11** mukaisen leikkauksen, aseta etualustassa oleva ‘‘V’’-ura samansuuntaisesti työkappaleen reunan kanssa ja höylää **kuvan 13** osoittamalla tavalla. Yhdellä työnnöllä otettava viiste voi olla enintään 5,6 mm.

Pölypussi (Kuva 14 ja 15)

Kiinnitä pölypussi koneen suuttimeen. Kun kiinnität pölypussin, paina pussin kiinnitysaukko suutinta vasten niin pitkälle kuin se menee estääksesi sitä irtoamasta kesken työskentelyn.
Laite toimii parhaiten, kun tyhjennät pölypussin sen täytyttyä noin puoliksi. Irrota pölypussi koneesta ja vedä suljin irti.

HUOMAUTUS:
Jos kiinnität Makitan 406 mallia olevan pölynimurin tähän koneeseen, tulee työskentelystä tehokkaampaa ja siistimpää.

Höylän terien irrottaminen ja kiinnittäminen

VARO:
- Varmista aina ennen terien irrottamista ja kiinnittämistä, että kone on sammutettu ja akku irrotettu.
- Käsittele teriä erittäin varovasti. Suojaa sormet ja kädet hansikkailla tai räteillä irrottaessasi ja kiinnittäessäsi teriä.

Terät irrotetaan seuraavasti. Löysennä ensin kahta kiinnitysruuvia kierros vastapäivään varusteisiin kuuluvalla kuusioavaimella. **(Kuva 16)**
Paina terää hihnan puolelta kuusioavaimella. **(Kuva 17)**
Irrota toinen terä samalla tavalla.
Terät kiinnitetään seuraavalla tavalla. Puhdista ensin kaikki rummulla tai terillä olevat roskat ja vieraat esineet. Työnnä terä rummun ja rummun suojuksen väliin hihnaa vastapäätä olevalta puolelta siten, että terän pää työntyy hieman esiin rummun kyljestä. Kiristä kaksi kiinnitysruuvia tiukasti varusteisiin kuuluvalla kuusioavaimella. **(Kuva 18)**

VARO:
Käytä ainoastaan varusteisiin kuuluvaa Makitan kuusioavainta terien irrottamiseen ja kiinnittämiseen. Jos et toimi näin, saattaa seurauksena olla kiinnitysruuvien liian tiukka tai löysä kiinnitys. Tämä voi aiheuttaa loukkaantumisen.

Terän korkeuden säätäminen (Kuva 19)

Terän korkeuden säätäminen ei ole tavallisesti tarpeen. Jos kuitenkin huomaat, että terä reunan on taka-alustan tason alla tai että se työntyy liikaa esiin taka-alustasta, toimi seuraavasti.
Löysennä kaksi kiinnitysruuvia. Kierrä kartiopääruuveja myötäpäivään, kun haluat terän vetäytyvän sisäänpäin ja vastapäivään, kun haluat terän työntyvän esiin. Kun olet säätänyt terän korkeuden, kiristä kaksi kiinnitysruuvia tiukasti.

Kuusioavaimen säilyttäminen (Kuva 20)

Kuusioavain voidaan säilyttää käteväsi **kuvan 20** osoittamalla tavalla, kun sitä ei käytetä.

HUOLTO

VARO:
Varmistaudu aina ennen kaikkia koneelle suoritettavia töitä, että kone on pysäytetty ja akku irrotettu.

Laitteen käyttövarmuuden ja turvallisuuden vuoksi korjaukset ja muut huolto- ja säätötyöt saa suorittaa ainoastaan Makitan hyväksymä huoltopiste.

TAKUU

Takaamme Makita-laitteet kunkin maan lakisääteisten määräysten mukaisesti. Takuu ei kata normaalista kulumisesta, ylikuormituksesta tai virheellisestä käsittelystä johtuvia vaurioita. Jos valittamisen aihetta ilmenee, pyydämme lähettämään purkamattoman laitteen yhdessä oheisen TAKUUTODISTUKSEN kanssa kauppiaallesi tai Makitan huoltokeskukseen.

ΕΛΛΗΝΙΚΑ

Περιγραφή γενικής άποψης

① Πλήκτρο
② Κασέτα μπαταρίας
③ Φωτάκι φόρτισης
④ Ταχυφορτιστής
⑤ Μοχλός
⑥ Κλίμακα
⑦ Δείκτης
⑧ Κουμπί κλειδώματος
⑨ Σκανδάλη διακόπτης
⑩ Αρχή
⑪ Τέλος
⑫ Παξιμάδι
⑬ Βίδα χειρός (A)
⑭ Φραγή άκρου (Οδηγός)
⑮ Βίδα χειρός (B)
⑯ Ακρη λεπίδος
⑰ Πλευρά του τυμπάνου
⑱ Γραμμή κοπής
⑲ Αυλακιά "V"
⑳ Εμπρόσθια βάση
㉑ Αυλακιά ευθυγράμμισης "V" με την άκρη του κομματιού εργασίας
㉒ Σάκκος σκόνης
㉓ Στόμιο σωλήνα
㉔ Σφικτήρας
㉕ Βίδες εγκατάστασης
㉖ Εξαγωνικό κλειδί
㉗ Χαλάρωμα (δεξιά)
㉘ Λεπίδα πλάνης
㉙ Τύμπανο
㉚ Κάλυμμα τύμπανου
㉛ Βίδες

ΤΕΧΝΙΚΑ ΧΑΡΑΚΤΗΡΙΣΤΙΚΑ

Μοντέλο **1051D**

Ικανότητες
Πλάτος πλανίσματος ..... 50 χιλ.
Βάθος πλανίσματος ..... 0,5 χιλ.
Βάθος συναρμογής ..... 15 χιλ.
Ταχύτητα χωρίς φορτίο (min^{-1}) 9.000
Συνολικό μήκος ..... 297 χιλ.
Καθαρό βάρος ..... 2,2 Χγρ.
Εξοδος ..... D.C. 14,4 V

- Λόγω του συνεχιζόμενου προγράμματος έρευνας και ανάπτυξης, οι παρούσες προδιαγραφές υπόκεινται σε αλλαγή χωρίς προειδοποίηση.
- Παρατήρηση: Τα τεχνικά χαρακτηριστικά μπορεί να διαφέρουν από χώρα σε χώρα.

Υποδείξεις ασφάλειας
Για την προσωπική σας ασφάλεια, ανατρέξετε στις εσώκλειστες οδηγίες ασφάλειας.

ΣΗΜΑΝΤΙΚΕΣ ΟΔΗΓΙΕΣ ΑΣΦΑΛΕΙΑΣ ΓΙΑ ΣΥΣΚΕΥΗ ΦΟΡΤΙΣΗΣ ΚΑΙ ΜΠΑΤΑΡΙΑ

1. **ΦΥΛΑΞΕΤΕ ΑΥΤΕΣ ΤΙΣ ΟΔΗΓΙΕΣ — Αυτό το εγχειρίδιο περιέχει σημαντικές οδηγίες ασφαλείας και χρήσης της συσκευής φόρτισης.**
2. **Πριν χρησιμοποιήσετε τη συσκευή φόρτισης, διαβάστε όλες τις οδηγίες και προειδοποιητικά σημεία (1) στην συσκευή φόρτισης, (2) στη μπαταρία, και (3) στη συσκευή που χρησιμοποιεί την μπαταρία.**
3. **ΠΡΟΣΟΧΗ — Για να μειωθεί ο κίνδυνος τραυματισμού, φορτίζετε μόνο μπαταρίες ΜΑΚΙΤΑ επαναφορτιζόμενου τύπου. Μπαταρίες άλλου τύπου μπορεί να εκραγούν, πληγώνοντας σας και προκαλώντας ζημίες.**
4. **Μην εκθέσετε τη συσκευή φόρτισης σε βροχή ή χιόνι.**
5. **Χρήση εξαρτήματος που δεν συστήνεται ή δεν πωλείται από τον κατασκευαστή της συσκευής φόρτισης μπορεί να προκαλέσει φωτιά, ηλεκτρικό σοκ, ή να σας τραυματίσει.**
6. **Για να μειωθεί ο κίνδυνος ζημιάς στην πρίζα και στο καλώδιο, όταν αποσυνδέετε τη συσκευή φόρτισης από την παροχή ρεύματος, πιάνετε και τραβάτε από την πρίζα και όχι από το καλώδιο.**
7. **Βεβαιωθείτε ότι το καλώδιο βρίσκεται σε θέση που ούτε θα το πατήσουν ούτε θα σκοντάψουν πάνω του ούτε μπορεί να πάθει ζημιά με οποιοδήποτε τρόπο.**
8. **Μη χρησιμοποιείτε τη συσκευή φόρτισης αν το καλώδιο ή η πρίζα της έχουν πάθει ζημιά — αντικαταστήστε τα αμέσως.**
9. **Μη χρησιμοποιείτε την συσκευή σε περίπτωση που έχει υποστεί δυνατό κτύπημα, έχει πέσει κάτω, ή έχει πάθει οποιαδήποτε ζημιά. Αναθέστε την επισκευή σε εξουσιοδοτημένο τεχνίτη.**
10. **Μην αποσυναρμολογείτε τη συσκευή φόρτισης ή τη μπαταρία. Πάρτε την σε εξουσιοδοτημένο τεχνίτη όταν χρειάζεται επισκευή ή σέρβις. Λανθασμένη επανασυναρμολόγηση μπορεί να οδηγήσει σε κίνδυνο ηλεκτρικού σοκ ή φωτιάς.**
11. **Για να μειωθεί ο κίνδυνος ηλεκτρικού σοκ, αποσυνδέστε τη συσκευή φόρτισης από την παροχή ρεύματος πριν κάνετε οποιαδήποτε συντήρηση ή καθαρισμό της. Μόνο με το να σβήσετε τη συσκευή αυτός ο κίνδυνος δε μειώνεται.**
12. **Ο φορτιστής μπαταρίας δεν προορίζεται για χρήση από μικρά παιδιά ή άτομα με ασταθή συμπεριφορά χωρίς επίβλεψη.**
13. **Τα μικρά παιδιά θα πρέπει να επιβλέπονται για να διασφαλισθεί ότι δεν παίζουνε με τον φορτιστή μπαταρίας.**

ΕΠΙΠΡΟΣΘΕΤΟΙ ΚΑΝΟΝΕΣ ΑΣΦΑΛΕΙΑΣ ΓΙΑ ΣΥΣΚΕΥΗ ΦΟΡΤΙΣΗΣ ΚΑΙ ΜΠΑΤΑΡΙΑ

1. **Μη φορτίζετε τη μπαταρία όταν η θερμοκρασία είναι ΚΑΤΩ από 10°C ή ΠΑΝΩ από 40°C.**
2. **Μη χρησιμοποιείτε ποτέ μετασχηματιστή ανύψωσης τάσης, γεννήτρια, ή υποδοχή συνεχούς ρεύματος.**

3. **Μην αφήσετε οτιδήποτε να καλύψη ή να μπλοκάρει της οπές εξαερισμού του φορτιστή.**
4. **Πάντοτε να έχετε τους πόλους της μπαταρίας καλυμμένους με το κάλυμμα της όταν δεν την χρησιμοποιείτε.**
5. **Μη βραχυκυκλώσετε την κασέτα μπαταρίας:**
   (1) **Μην αγγίξετε τους πόλους με κανένα αγώγιμο υλικό.**
   (2) **Αποφύγετε την αποθήκευση της κασέτας μπαταρίας σε δοχείο με άλλα μεταλλικά αντικείμενα όπως καρφιά, νομίσματα, κλπ.**
   (3) **Μην εκθέτετε την κασέτα μπαταρίας σε νερό ή σε βροχή.**

   Ενα βραχυκύκλωμα μπαταρίας μπορεί να προκαλέσει μεγάλη ροή ρεύματος, υπεθέρμανση, πιθανά εγκαύματα και ακόμη μηχανική βλάβη.
6. **Μη φυλάσσετε τη μηχανή και τη μπαταρία σε μέρη που η θερμοκρασία μπορεί να φθάσει ή να ξεπεράσει τους 50°C.**
7. **Μη κάψετε την μπαταρία ακόμα και αν έχει πάθει σοβαρές ζημιές ή έχει εντελώς φθαρτεί. Η μπαταρία μπορεί να εκραγεί στην φωτιά.**
8. **Προσέχετε να μη ρίζετε κάτω, ταρακουνήσετε ή χτυπήσετε τη μπαταρία.**
9. **Μη φορτίσετε τη μπαταρία μέσα σε ένα κουτί ή δοχείο οποιουδήποτε είδους. Η μπαταρία πρέπει να τοποθετηθεί σε ένα καλά εζαεριζόμενο χώρο κατά τη διάρκεια της φόρτισης.**

ΕΠΙΠΡΟΣΘΕΤΕΣ ΟΔΗΓΙΕΣ ΑΣΦΑΛΕΙΑΣ ΓΙΑ ΤΟ ΜΗΧΑΝΗΜΑ

1. **Εχετε υπόψη σας ότι το μηχάνημα αυτό βρίσκεται πάντα σε κατάσταση λειτουργίας γιατί δεν χρειάζεται να συνδεθεί στο ρεύμα.**
2. **Κουρέλια, πανιά, καλώδια, νήματα και παρόμοια υλικά δεν πρέπει να αφήνονται στην περιοχή εργασίας.**
3. **Αποφύγετε τη κοπή καρφιών. Ελέγξετε και απομακρύνετε όλα τα καρφιά από την περιοχή εργασίας.**
4. **Χρησιμποιείτε μόνο κοφτερές λάμες. Χειρίζεστε τις λάμες πολύ προσεχτικά.**
5. **Βεβαιώνεστε ότι τα μπουλόνια τοποθέτησης της λάμας είναι στερεά σφιγμένα πριν τη λειτουργία.**
6. **Κρατάτε το μηχάνημα σταθερά και με τα δύο χέρια.**
7. **Κρατάτε τα χέρια σας μακρυά από τα περιστρεφόμενα μέρη.**
8. **Πριν χρησιμοποιήσετε το μηχάνημα σε ένα αντικείμενο εργασίας, αφήστε το να λειτουργήσει για λίγο. Παρακολουθείστε τις δονήσεις ή ακανόνιστες ταλαντεύσεις που μπορεί να προδώσουν κακή τοποθέτηση ή κακή εξισορρόπιση λάμας.**
9. **Βεβαιωθείτε ότι λάμα δεν βρίσκεται σε επαφή με το αντικείμενο εργασίας πριν ανοίξετε το διακόπτη.**
10. **Περιμένετε μέχρι η λάμα να αποκτήσει πλήρη ταχύτητα πριν από τη κοπή.**
11. **Να βρίσκεστε πάντοτε τουλάχιστο 200 χιλ. μακρυά από το μηχάνημα.**
12. **Πάντοτε σβήνετε το μηχάνημα και περιμένετε μέχρι οι λεπίδες σταματήσουν πλήρως για οποιαδήποτε ρύθμιση.**
13. **Ποτέ μη βάζετε το δακτυλό σας στον αγωγό για τα ροκανίδια. Ο αγωγός μπορεί να βουλώσει όταν κόβετε υγρό ξύλο. Καθαρίστε τα ροκανίδια με ένα μπαστούνι.**
14. **Μην αφήνετε το μηχάνημα σε λειτουργία. Βάζετε σε λειτουργία το μηχάνημα μόνο όταν το κρατάτε στα χέρια.**
15. **Οταν αφήνετε τη πλάνη, σβήστε τη και τοποθετήστε τη με την εμπρόσθια βάση επάνω σε ένα ξύλινο υποστήριγμα, έτσι ώστε οι λάμες να μην αγγίζουν πουθενά.**
16. **Πάντοτε αλλάζετε ταυτόχρονα και τις δύο λάμες ή τα καλύμματα στο τύμπανο, διαφορετικά η προκαλούμενη ανισορροπία θα γίνει αιτία δονήσεων και θα μειώσει τη ζωή του μηχανήματος.**
17. **Περιμένετε μέχρι την πλήρη ακινητοποίηση, πριν να αφήσετε το μηχάνημα κατά μέρος.**
18. **Χρησιμοποιήστε μόνο λάμες Μάκιτα, όπως αυτό καθορίζετε στις παρούσες οδηγίες χρήσης.**

ΦΥΛΑΞΕΤΕ ΑΥΤΕΣ ΤΙΣ ΟΔΗΓΙΕΣ.

ΟΔΗΓΙΕΣ ΧΡΗΣΗΣ

Τοποθέτηση ή αφαίρεση της κασέτας μπαταρίας (Εικ. 1)

- Πάντοτε σβήνετε το μηχάνημα πριν τοποθετήσετε ή αφαιρέσετε την κασέτα μπαταρίας.
- Για να αφαιρέσετε τη κασέτα μπαταρίας, τραβήχτε τη έξω από το μηχάνημα ενώ πιέζετε τα πλήκτρα και στις δύο πλευρές της κασέτας.
- Για να τοποθετήσετε τη κασέτα μπαταρίας, ευθυγραμμίστε τη γλώσσα στη κασέτα μπαταρίας με την εγκοπή στο περίβλημα και σύρετε τη στη θέση της. Πάντα βάζετε τη βαθειά μέσα μέχρι να κλειδώσει στη θέση της με ένα μικρό κλικ. Διαφορετικά, μπορεί να πέσει έξω από το μηχάνημα, και να τραυματίσει εσάς ή κάποιον άλλο.
- Μη βάζετε δύναμη όταν τοποθετείτε την κασέτα μπαταρίας. Εάν η κασέτα δεν εισέρχεται με ευκολία, δεν είναι τοποθετημένη σωστά.

Φόρτιση (Εικ. 2)
Η καινούργια μπαταρία σας δεν είναι φορτισμένη. Θα χρειαστεί να την φορτίσετε πριν τη χρησιμοποιήσετε. Χρηδιμοποιήδετε το μοντέλο DC1411 ταχυφορτιστή για να φορτίσετε τη κασέτα μπαταρίας.
Βάλτε το ταχυφορτιστή σας στην κατάλληλη παροχή εναλασσόμενου ρεύματος. Το φωτάκι φόρτισης θα αναβοσβήνει σε πράσινο χρώμα. Βάλτε τη κασέτα μπαταρίας έτσι ώστε ο θετικός και αρνητικός πόλος στη κασέτα μπαταρίας να βρίσκονται στις ίδιες πλευρές όπως τα αντίστοιχα σημάδια στον ταχυφορτιστή. Βάλτε την κασέτα πλήρως μέσα στην υποδοχή έτσι ώστε να καθήσει στο πάτωμα της υποδοχής του φορτιστή. Οταν η κασέτα μπαταρίας εισαχθεί το φωτάκι φόρτισης θα αλλάξει από πράσινο σε κόκκινο και η φόρτιση θα αρχίσει. Το λαμπάκι φόρτισης θα παραμείνει σταθερά αναμμένο στο κόκκινο κατά τη διάρκεια της φόρτισης.
Οταν το λαμπάκι φόρτισης αλλάξει από πράσινο σε κόκκινο, ο κύκλος φόρτισης έχει συμπληρωθεί. Ανατρέξετε στον παρακάτω πίνακα για το χρόνο φόρτισης. Εάν αφήσετε την κασέτα μπαταρίας στον φορτιστή μετά την συπλήρωση του κύκλου φόρτισης, ο φορτιστής θα αλλάξει στην διαμόρφωση "στιγμιαία φόρτιση (φόρτιση συντήρησης)" η οποία θα διαρκέσει περίπου για ένα εικοσιτετράωρο. Μετά την φόρτιση, βγάλετε τον φορτιστή από την πηγή ηλεκτρικού ρεύματος.

Τύπος μπαταρίας	Χωρητικότητα (mAh)	Αριθμός κυψελών	Χρόνος φόρτισης
1422	2.000	12	Περίπου 60 λ.
1434	2.600	12	Περίπου 75 λ.
1435	3.000	12	Περίπου 90 λ.

ΠΡΟΣΟΧΗ:
- Το μοντέλο ταχυφορτιστή DC1411 είναι για φόρτιση κασέτας μπαταρίας Μάκιτα. Ποτέ μη το χρησιμοποιήσετε για άλλους σκοπούς ή για φόρτιση μπαταριών άλλων κατασκευαστών.
- Οταν φορτίζετε μία καινούργια κασέτα μπαταρίας, ή μία κασέτα μπαταρίας που δεν έχει χρησιμοποιηθεί για πολύ καιρό, μπορεί να μη δέχεται πλήρη φόρτιση. Αυτή είναι μία κανονική κατάσταση και δεν σημαίνει ότι υπάρχει πρόβλημα. Μπορείτε να επαναφορτίσετε τη κασέτα μπαταρίας πλήρως αφού την εκφορτίσετε τελείως και την επαναφορτίσετε δυό φορές.
- Εάν φορτίζετε μία κασέτα μπαταρίας από ένα μηχάνημα που μόλις χρησιμοποποιήθηκε ή μία κασέτα μπαταρίας που έχει εκτεθεί στο άμεσο ηλιακό φως ή σε ζέστη για μεγάλο χρονικό διάστημα, το φωτάκι φόρτισης μπορεί να αναβοσβήνει σε κόκκινο χρώμα. Εάν αυτό συμβεί, περιμένετε για λίγο. Η φόρτιση θα αρχίσει αφού η κασέτα μπαταρίας κρυώσει. Η κασέτα μπαταρίας θα κρυώσει γρηγορότερα αν αφουρέδε τε την κασέτα μπα ταρίας από τον ταχυφορτιστή.
- Εάν το φωτάκι φόρτισης αναβοσβήνει εναλλακτικά με πράσινο και κόκκινο χρώμα, ένα πρόβλημα υπάρχει και η φόρτιση δεν είναι δυνατή. Οι πόλοι του φορτιστή ή της κασέτας μπαταρίας είναι βουλωμένοι από τη σκόνη ή κασέτα μπαταρίας είναι φθαρμένη ή έχει βλάβη.
- Εάν επιθυμείτε να φορτίσετε διαδοχικά δύο κασέτες μπαταριών, δώστε στο φορτιστή χρόνο 15 λεπτών μεταξύ των δύο φορτίσεων για να κρυώσει.
  Αλλάξτε την κασέτα μπαταρίας πριν αποφορτιστεί τελείως.

Στιγμιαία φόρτιση (Φόρτιση συντήρησης)
Εάν έχετε αφήσει την κασέτα μπαταρίας στον φορτιστή για να προλάβετε αυθόρμητη αποφόρτιση μετά από πλήρη φόρτιση, ο φορτιστής θα αλλάξει στη διαμόρφωση της "στιγμιαίας φόρτισης" (φόρτιση συντήρησης) και θα κρατήσει την κασέτα μπαταρίας φρέσκια και πλήρως φορτισμένη.

Συμβουλές για την διατήρηση της μέγιστης ζωής της μπαταρίας
1. Αλλάξτε την κασέτα μπαταρίας πριν αποφορτιστεί τελείως.
   Πάντα σταματείστε την λειτουργία του μηχανήματος και φορτίστε την κασέτα μπαταρίας όταν παρατηρήσετε μειωμένη δύναμη του μηχανήματος.
2. Ποτέ μην επαναφορτίζετε μια πλήρως φορτισμένη κασέτα μπαταρίας.
   Η υπερφόρτιση μικραίνει την ωφέλιμη ζωή της μπαταρίας.
3. Φορτίστε την κασέτα μπαταρίας σε θερμοκρασία δωματίου στους 10°C – 40°C.
   Αφήστε μια ζεστή κασέτα μπαταρίας να κρυώσει προτού την φορτίσετε.
4. Φορτίστε την κασέτα μπαταρίας Νικελίου Μεταλλικού Υδριδίου όταν δεν την έχετε χρησιμοποιήσει για έξι μήνες.

Ρύθμιση του βάθους κοπής (Εικ. 3 και 4)
Το βάθος κοπής μπορεί να ρυθμιστεί σε βήματα του 0.1 χιλ. ανάμεσα στο διάστημα 0 – 0.5 χιλ. Γυρίστε το μοχλό που βρίσκεται στο μπροστινό μέρος του μηχανήματος μέχρι ο δείκτης να ευθυγραμμιστεί με το επιθυμητό βάθος κοπής στην κλίμακα.

ΠΡΟΣΟΧΗ:
Ο μοχλός μπορεί να ρυθμιστεί και πέρα από την διαβάθμιση των 0.5 χιλιοστών. Παρόλα αυτά, μην λειτουργείτε το μηχάνημα με βάθος κοπής μεγαλύτερο των 0.5 χιλιοστών. Ο κινητήρας μπορεί να καεί ή η κασέτα μπαταρίας να καταστραφεί.

Δράση διακόπτη (Εικ. 5)

ΠΡΟΣΟΧΗ:
Πριν βάλετε την κασετίνα μπαταρίας μέσα στο μηχάνημα, πάντοτε ελέγχετε να δείτε αν η σκανδάλη διακόπτης ενεργοποιεί κανονικά και επιστρέφει στη θέση "OFF" όταν ελευθερώνεται.

Για την αποφυγή του τυχαίου τραβήγματος της σκανδάλης διακότη, ένα πλήκτρο ασφαλείας παρέχεται.
Για να ξεκινήσει το μηχάνημα, αποσυμπιέστε το πλήκτρο ασφάλειας και τραβήξετε την σκανδάλη διακόπτη. Ελευθερώστε την σκανδάλη διακόπτη για να σταματήσει.

Λειτουργία πλάνισης (Εικ. 6)
Πρώτα, ακουμπήστε την εμπρόσθια βάση της μηχανής οριζόντια επάνω στο αντικείμενο εργασίας χωρίς οι λάμες να έρχονται σε επαφή με αυτό. Ανάψτε το και περιμένετε μέχρι οι λάμες να αποκτήσουν την πλήρη ταχύτητα. Μετά μετακινείστε το μηχάνημα μαλακά προς τα εμπρός. Εφαρμόστε πίεση στο εμπρόσθιο τμήμα κατά την αρχή της πλάνισης και στο πίσω μέρος κατά το τέλος της πλάνισης. Η πλάνιση θα είναι ευκολότερη εάν δώσετε κλίση στο αντικείμενο εργασίας σε ακίνητη θέση, έτσι ώστε η πλάνιση να γίνεται προς τα κάτω.
Η ταχύτητα και το βάθος κοπής προσδιορίζουν το είδος φινιρίσματος. Η ηλεκτρική πλάνη κόβει σε μια ταχύτητα που δεν θα έχει σαν αποτέλεσμα βούλωμα από τα ροκανίδια. Για χοντρό κόψιμο, το βάθος κοπής μπορεί να αυξηθεί ενώ για ένα καλό φινίρισμα θα πρέπει να μειώσετε το βάθος το βάθος και να προωθείτε το μηχάνημα πιο αργά.

Φραγή άκρου (Οδηγός) (Εικ. 7)
Χρησιμοποιείστε την φραγή άκρου όταν συναρμόζετε ή κόβετε κομμάτια περίπου 50 χιλ. πλατιά. Τοποθετείστε την φραγή άκρου στο μηχάνημα και ασφαλίστε την με το παξιμάδι και την βίδα χειρός (A). Χαλαρώστε την βίδα χειρός (B) και ρυθμίστε την φραγή άκρου μέχρι να έρθει σε επαφή με την άκρη του κομματιού εργασίας. Τότε σφίξτε την βίδα χειρός (B).

Μπορεί να επιθυμείτε να επιμηκύνετε το μήκος του οδηγού ακμής προσαρμόζοντας ένα επί πλέον κομμάτι ξύλου. Βολικές τρύπες έχουν προβλεφθεί στον οδηγό για το σκοπό αυτό. **(Εικ. 8)**

Συναρμογή
Για να κάνετε μια βηματοειδή κοπή όπως φαίνεται στην **Εικ. 9** χρησιμοποιείστε την φραγή άκρου (οδηγός). **(Εικ. 9)**
Σχεδιάστε την γραμμή κοπής στο κομμάτι εργασίας. Ευθυγραμμίστε την αιχμή της λεπίδας με την γραμμή κοπής. **(Εικ. 10)**
Επειτα ρυθμίστε την φραγή άκρου όπως επεξηγείται στην παράγραφο "Φραγή άκρου". Οταν πλανίζετε, μετακινείτε το μηχάνημα με τη φραγή άκρου παράλληλα με την πλευρά του κομματιού εργασίας. Αλλιώς το αποτέλεσμα μπορεί να είναι ανώμαλο πλάνισμα. Το μέγιστο βάθος συναρμογής είναι 15 χιλ.

ΠΡΟΣΟΧΗ:
Πριν από τη συναρμογή, ρυθμίστε τη λεπίδα έτσι ώστε το άκρο της να προεξέχει ελαφρά από το άκρο του τυμπάνου.

Λοξότμηση (Εικ. 11, 12 και 13)
Για να κάνετε μια κοπή όπως αυτή που φαίνεται στην **Εικ. 11**, ευθυγραμμίστε την αυλακιά σχήματος "v" στην μπροστινή βάση με την άκρη του κομματιού εργασίας και πλανίστε όπως φαίνεται στην **Εικ. 13**. Το μηχάνημα μπορεί να λοξοτομήσει μέχρι 5,6 χιλιοστά σε κάθε πέρασμα.

Σάκκος σκόνης (Εικ. 14 και 15)
Τοποθετείστε τον σάκκο σκόνης στο στόμιο του σωλήνα του μηχανήματος. Για να τον εγκαταστείσετε, πιέστε το σημείο εισόδου προς το στόμιο του σωλήνα όσο πιο βαθιά γίνεται, έτσι ώστε να προληφθεί η περίπτωση να βγει κατά την διάρκεια της λειτουργίας.
Για καλύτερα αποτελέσματα, αδειάστε τον σάκκο σκόνης όταν γεμίσει περίπου κατά το ήμιση. Απομακρύνετε τον σάκκο σκόνης από το μηχάνημα και βγάλτε τον σφικτήρα.

ΠΑΡΑΤΗΡΗΣΗ
Εάν συνδέσετε μια ηλεκτρική σκούπα Μακίτα Μοντέλο 406 σε αυτό το μηχάνημα, πιο αποδοτικό και καθαρό αποτέλεσμα μπορεί να επιτευχθεί.

Απομάκρυνση ή τοποθέτηση των λεπίδων πλανίσματος

ΠΡΟΣΟΧΗ:

- Πάντα σιγουρευτείε ότι το μηχάνημα είναι σβηστό και η κασέτα μπαταρίας βγαλμένη προτού απομακρύνετε ή τοποθετήσετε τις λεπίδες.
- Χειριστείτε τις λεπίδες πολύ προσεχτικά. Χρησιμοποιείστε γάντια ή κάποιο άλλο προστατευτικό μέσο για να προστατεύσετε τα δάχτυλα σας και τα χέρια σας όταν απομακρύνετε ή τοποθετείτε τις λεπίδες.

Για να απομακρύνετε τις λεπίδες, πρώτα χαλαρώστε τα δύο παξιμάδια εγκατάστασης γυρνώντας τα κατά μία στροφή προς τα δεξιά με το εξαγωνικό κλειδί που παρέχεται. **(Εικ. 16)**
Πιέστε την λεπίδα από την πλευρά της ζώνης με το εξαγωνικό κλειδί. **(Εικ. 17)**
Απομακρύνετε και την άλλη λεπίδα κατά τον ίδιο τρόπο.
Για να τοποθετήσετε τις λεπίδες, πρώτα καθαρίστε τα πριονίδια ή οποιοδήποτε άλλο ξένο υλικό είναι προσκολημμένο στο τύμπανο ή στις λεπίδες. Βάλτε τη λεπίδα μεταξύ του τυμπάνου και του καλύμματος του τυμπάνου από την πλευρά απέναντι της ζώνης έτσι ώστε η άκρη της λεπίδος να προεξέχει ελαφρώς από την πλευρά του τυμπάνου. Σφίξτε καλά τα δύο παξιμάδια με το εξαγωνικό κλειδί που παρέχεται. **(Εικ. 18)**

ΠΡΟΣΟΧΗ:
Χρησιμοποιείστε μόνο το εξαγωνικό κλειδί Μακίτα που παρέχεται για να απομακρύνετε ή για να τοποθετείσετε τις λεπίδες. Εάν δεν το χρησιμοποιήσετε ίσως έχει ως αποτέλεσμα σφίξιμο των παξιμαδιών πέρα από το κανονικό ή ελλιπές σφίξιμο. Αυτό μπορεί να οδηγήσει σε τραυματισμό.

Ρύθμιση ύψους της λεπίδος (Εικ. 19)
Ρύθμιση ύψους της λεπίδος συνήθως δεν είναι απαραίτητη. Παρόλα αυτά, εάν παρατηρήσετε ότι η αιχμή της λεπίδος είναι παρακάτω από το επίπεδο της πίσω βάσης ή εξέχει πέρα από την πίσω βάση, ακολουθείστε την παρακάτω διαδικασία.
Χαλαρώστε τα δυο παξιμάδια εγκατάστασης. Γυρίστε τις βίδες προς τα δεξιά για εισχωρήσει η λεπίδα και προς τα αριστερά για να εξέλθει. Αφού ρυθμίσετε το ύψος της λεπίδος, σφίξτε καλά τα δύο παξιμάδια εγκατάστασης.

Αποθήκευση εξαγωνικού κλειδιού (Εικ. 20)
Οταν δεν το χρησιμοποιείτε, το εξαγωνικό κλειδί μπορεί να εύκολα να αποθηκευτεί όπως φαίνεται στην **Εικ. 20**.

ΣΥΝΤΗΡΗΣΗ

ΠΡΟΣΟΧΗ:
Πριν την εκτέλεση εργασιών με τη συσκευή διαβεβαιώνεστε πάντοτε, για το ότι η συσκευή σβήστηκε με απομακρυσμένο το συσσωρευτή.

Για τη διασφάλιση της σιγουριάς και αξιοπιστίας των προϊόντων μας πρέπει οι επισκευές, εργασίες συντήρησης ή ρυθμίσεις να εκτελούνται από εξουσιοδοτημένα εργαστήρια σέρβις πελατών Μάκιτα.

ΕΓΓΥΗΣΗ

Αναλαμβάνουμε την εγγύηση των μηχανημάτων Μάκιτα σύμφωνα με τις νομικές/εθνικο-ειδικές οδηγίες. Ζημιές προερχόμενες από φυσική φθορά, υπερφόρτωση ή ακατάλληλη μεταχείριση αποκλείονται από την εγγύηση. Σε περίπτωση προβλήματος, παρακαλούμε στείλετε το μηχάνημα, συναρμολογημένο, μαζί με το εσώκλειστο ΠΙΣΤΟΠΟΙΗΤΙΚΟ ΕΓΓΥΗΣΗΣ, στο μεταπωλητή σας ή στο Κέντρο Εξυπηρέτησης Μάκιτα.

GB ACCESSORIES

CAUTION:
These accessories or attachments are recommended for use with your Makita tool specified in this manual. The use of any other accessories or attachments might present a risk of injury to persons. The accessories or attachments should be used only in the proper and intended manner.

F ACCESSOIRES

ATTENTION :
Ces accessoires ou ces fixations sont recommandés pour l'utilisation de l'outil Makita spécifié dans ce manuel. L'utilisation d'autres accessoires ou fixations peut présenter un risque de blessures. Les accessoires ou les fixations ne devront être utilisés que dans le but et de la manière prévus.

D ZUBEHÖR

VORSICHT:
Das mitgelieferte Zubehör ist speziell für den Gebrauch mit dem in dieser Betriebsanleitung angegebenen Makita-Elektrowerkzeug vorgesehen. Bei Verwendung von Fremdzubehör in Verbindung mit dieser Maschine besteht Verletzungsgefahr.

I ACCESSORI

ATTENZIONE:
Gli accessori o raccordi seguenti sono raccomandati per l'uso con l'utensile Makita specificato in questo manuale. L'uso di qualsiasi altro accessorio o raccordo potrebbe causare pericoli di ferite alle persone. Gli accessori o raccordi devono essere usati soltanto nel modo corretto e specificato.

NL ACCESSOIRES

LET OP:
Deze accessoires of hulpstukken zijn aanbevolen voor gebruik met uw Makita gereedschap dat in deze gebruiksaanwijzing is beschreven. Het gebruik van andere accessoires of hulpstukken kan gevaar voor persoonlijke verwondingen opleveren. De accessoires of hulpstukken dienen alleen op de juiste en voorgeschreven manier te worden gebruikt.

E ACCESORIOS

PRECAUCIÓN:
Estos accesorios o acoplamientos están recomendados para usar con la herramienta Makita especificada en este manual. Con el uso de cualquier otro accesorio o acoplamiento se podría correr el riesgo de producir heridas a personas. Los accesorios o acoplamientos deberán usarse solamente de la manera apropiada y para la que ha sido designados.

P ACESSÓRIOS

PRECAUÇÃO:
Estes acessórios ou acoplamentos são os recomendados para utilização na ferramenta Makita especificada neste manual. A utilização de quaisquer outros acessórios ou acoplamentos poderá ser perigosa para o operador. Os acessórios ou acoplamentos deverão ser utilizados de maneira adequada e apenas para os fins a que se destinam.

DK TILBEHØR

ADVARSEL:
Dette udstyr og tilbehør bør anvendes sammen med Deres Makita maskine, sådan som det er beskrevet i denne vejledning. Anvendelse af andet udstyr eller tilbehør kan medføre personskade. Tilbehøret bør kun anvendes til det, det er beregnet til.

S TILLBEHÖR

FÖRSIKTIGHET:
Dessa tillbehör eller tillsatser rekommenderas endast för användning tillsammans med din Makita maskin som specifieras i denna bruksanvisning. Användning av andra tillbehör eller tillsatser kan medföra risk för personskador. Tillbehören och tillsatserna får endast användas på lämpligt och där för avsett sätt.

N TILBEHØR

NB!
Dette tilbehøret eller utstyret anbefales til å brukes sammen med din Makita maskin som er spesifisert i denne bruksanvisningen. Bruk av annet tilbehør eller utstyr må bare brukes som spesifisert og bare til det det er beregnet til.

SF LISÄVARUSTEET

VARO:
Tässä käyttöohjeessa mainitun Makita-koneen kanssa suositellaan seuraavien lisälaitteiden ja -varusteiden käyttöä. Minkä tahansa muun lisälaitteen tai -varusteen käyttäminen saattaa aiheuttaa loukkaantumisvaaran. Lisälaitteita ja -varusteita tulee käyttää ainoastaan niille sopivalla tavalla.

GR ΕΞΑΡΤΗΜΑΤΑ

ΠΡΟΣΟΧΗ:
Αυτά τα εξαρτήματα ή προσαρτήματα συνιστώνται για χρήση με το μηχάνημα της Μάκιτα που περιγράφεται στο εγχειρίδιο αυτο. Η χρήση άλλων εξαρτημάτων ή προσαρτημάτων μπορεί να είναι επικίνδυνη για τραυματισμό ατόμων. Τα εξαρτήματα ή προσαρτήματα πρέπει να χρησιμοποιούνται μόνο με το σωστό και προτιθέμενο τρόπο.

• Mini planer blade • Mini-fer de rabot • Wendemesser • Lama minipiallatrice • Mini-schaafmes • Cuchilla para minicepillo • Lâmina da mini-plaina • Mini høvljern • Minihyvelblad • Mini høvelblad • Pienoishöylänterä • Λεπίδα μικρο-πλάνης	
• Hex wrench • Clé hexagonale • Inbusschlüssel • Chiave a bussola • Inbussleutel • Llave hexagonal • Chave hexagonal • Unbrakonøgle • Sexkantsnyckel • Sekskantnøkkel • Kuusioavain • Εξαγωνικό κλειδί	
• Edge fence (Guide rule) with thumb screw and washer • Garde latérale (règle guide) avec écrou à oreilles et rondelle • Parallelanschlag (Führungslineal) mit Flügelschraube und Unterlegscheibe • Guida pezzo (righello guida) con vite ad alette e rondella • Breedtegeleider (Zijkantgeleider) met vleugelschroef en sluitring • Guía lateral (Regla guía) con tornillos de apriete a mano y arandela • Estaca de extremidadae (Régua guia) com parafuso manual e arruela. • Falsdybdeanslag (parallelanslag) med fingerskrue og spændeskive. • Parallellanslag (riktlinjal) med tumskruv och bricka • Kantvern (styrelinjal) med tommeskrue og underlagsskive • Reunaohjain (ohjaustulkki) siipiruuvilla ja alus-laatalla • Φράχτης άκρου (κανόνας) με βίδα χειρός και ροδέλα	
• Dust bag • Sac à poussière • Staubsack • Sacchetto polvere • Stofzak • Bolsa del serrín • Saco do pó • Støvpose • Spånuppsamlare • Støvpose • Pölypussi • Σάκκος σκόνης	

• Plastic carrying case • Mallette de transport en plastique • Transportkoffer • Valigetta di trasporto in plastica • Plastic koffer • Maletín de plástico para el transporte • Caixa plástica para transporte • Transportkuffert • Bärväska av plast • Bæreveske av plast • Muovinen kantokotelo • Πλαστική θήκη μεταφοράς	
• Battery cartridge 1422/1434/1435 • Batterie 1422/1434/1435 • Akku 1422/1434/1435 • Cartuccia batteria 1422/1434/1435 • Accu 1422/1434/1435 • Cartucho de batería 1422/1434/1435 • Bateria 1422/1434/1435 • Akku 1422/1434/1435 • Kraftkassett 1422/1434/1435 • Batteri 1422/1434/1435 • Akku 1422/1434/1435 • Κασέτα μπαταρίας 1422/1434/1435	
• Battery cover • Couvercle de batterie • Kontaktschutzkappe • Coperchio batteria • Accukap • Tapa de la batería • Cobertura da bateria • Akkukappe • Batterilock • Batterideksel • Akun suojus • Κάλυμμα μπαταρίας	
• Fast charger DC1411 • Chargeur rapide DC1411 • Ladegerät DC1411 • Caricatore veloce DC1411 • Snellader DC1411 • Cargador rápido DC1411 • Carregador rápido DC1411 • Hurtiglader DC1411 • Snabbladdare DC1411 • Hurtiglader DC1411 • Pikalaturi DC1411 • Ταχυφορτιστής DC1411	
• Battery charger DC1801 • Chargeur DC1801 • Ladegerät DC 1801 • Carica Batteria DC1801 • Acculader DC1801 • Cargador de Batería DC1801 • Carregador de Bateria DC1801 • Akku-ladeaggregat DC1801 • Batteriladdar DC1801 • Batterilader DC1801 • Akkulataaja DC1801 • Φορτιστής μπαταρίας DC1801	

• Fast charger DC1412 (Automotive charger) • Chargeur rapide DC1412 (Chargeur automobile) • Ladegerät DC1412 (Autobatterie-Ladegerät) • Caricatore veloce DC1412 (autopropulso) • Snellader DC1412 (Automatische lader) • Cargador rápido DC1412 (cargador para vehícuios) • Carregador rápido DC1412 (automotriz) • Hurtiglader DC1412 (input fra 12V bilbatteri) • Snabbladdare DC1412 (För användning i motorfordon) • Hurtiglader DC1412 (Autolader) • Pikalaturi DC1412 (Autolaturi) • Ταχυφορτιστής DC1412 (Αυτόματος)	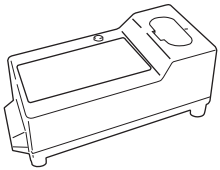

Makita Corporation
Anjo, Aichi Japan
Made in Japan

PRINTED IN JAPAN